TECH

FR : Projecteur Kreon R
EN : Floodlight Kreon R
DE : Flutlicht Kreon R
IT : Proiettore Kreon R
ES : Proyector Kreon R
PL : Iluminacja Kreon R

Repairable - Reparierbar - Réparabil - Reparable - Naprawy - 100%

Connecteur Rapide

5 ANS YEARS JAHRE AÑOS ANNI LAT	30000h
SMD28325	120°
4000K	CRI > 80
IP65	
230V	
ALUMINUM	CE

				CRI	
3297022006807	30W	4100lm	4000K	> 80	18.1x5.1x19 cm

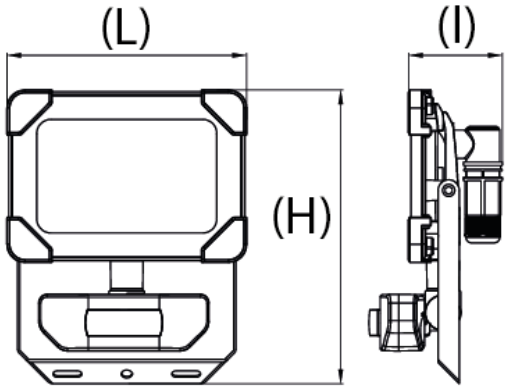

ARLUX
Traverse de la Bastidonne – 13400 Aubagne.
Tel: +33 (0)4 91 02 50 90 | Fax: +33 (0)4 91 93 74 59 |srvcom@arlux-lighting.fr
SAS au Capital de 800 000 euros | RCS Marseille 489 327 148