TECH

**FR :** Projecteur Kreon R
**EN :** Floodlight Kreon R
**DE :** Flutlicht Kreon R
**IT :** Proiettore Kreon R
**ES :** Proyector Kreon R
**PL :** Iluminacja Kreon R

Repairable - Reparierbar - Riparabil - Reparable - Naprawy - 100%

Connecteur Rapide

| | |
|---|---|
| 5 ANS YEARS JAHRE AÑOS ANNI LAT | 30000h |
| SMD28325 | 120° |
| 4000K | CRI > 80 |
| IP65 | |
| 230V | |
| ALUMINUM | CE |

| | | | | CRI | |
|---|---|---|---|---|---|
| 3297022006821 | 50W | 6750lm | 4000K | > 80 | 20.4x5.3x22 cm |

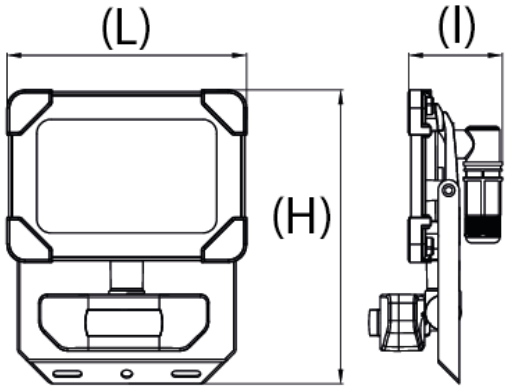


ARLUX
Traverse de la Bastidonne – 13400 Aubagne.
Tel: +33 (0)4 91 02 50 90 | Fax: +33 (0)4 91 93 74 59 |srvcom@arlux-lighting.fr
SAS au Capital de 800 000 euros | RCS Marseille 489 327 148