FICHE TECHNIQUE

MIIDEX LIGHTING

BANDEAU LED 5m
5W/m - 500 lm/m - 3000K - IP20

REF : 100405

CE | 120° | Dimmable* | IP20

* sous condition d'utilisation d'alimentations et contrôleurs spécifiques

Ref. 100405

Type : 1 ligne - 60 LED/m (5050)

Flux sortant : 500 lm/m

Puissance absorbée : 5W/m

Puissance globale : 25W

Longueur : Boucle maximum 5m

Sectionnable tous les : 5 cm

Largeur : 8 mm

Epaisseur : 1,2 mm

Température couleur : 3000K

Emballage : Pochette

EAN : 3701124432346

Dimensions

Paramètres

Index Rendu Couleur (IRC) : > 80

Lumens/Watt : 100 lm/W/m

***Classification énergétique :** A F G

Tension entrée : 12V DC

Température de travail : -20 °C- +40 °C

Matériaux utilisés : PCB

Durée de vie : 30,000h

Poids Net : 0,100 Kg

Connexion

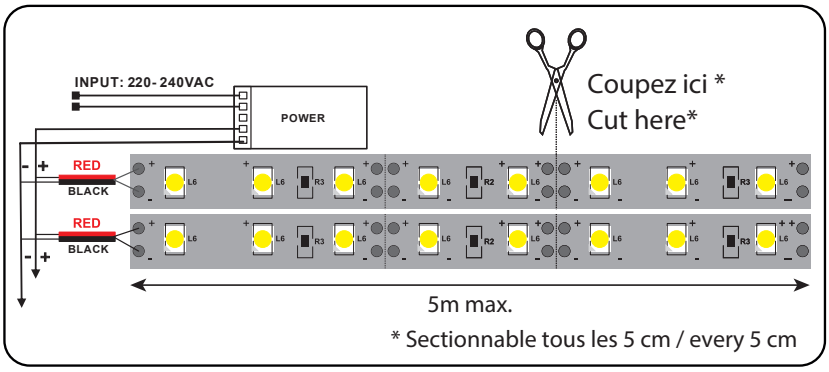

Accessoires non fournis

Bandeau connect NM jonction universel : Réf.100841

Bandeau connect départ 1+1 câble 8 mm : Réf.7523

Bandeau connect jonction universel 5050 : Réf.75202

**nouveau classement énergétique conforme à la réglementation en vigueur depuis le 01/09/2021*

Les produits présentés dans les documents, offres commerciales, catalogues ou fiches techniques sont soumis à modification sans préavis.

Les caractéristiques ne deviennent contractuelles qu'après accord écrit de la direction de MIIDEX LIGHTING.