AIPHONE

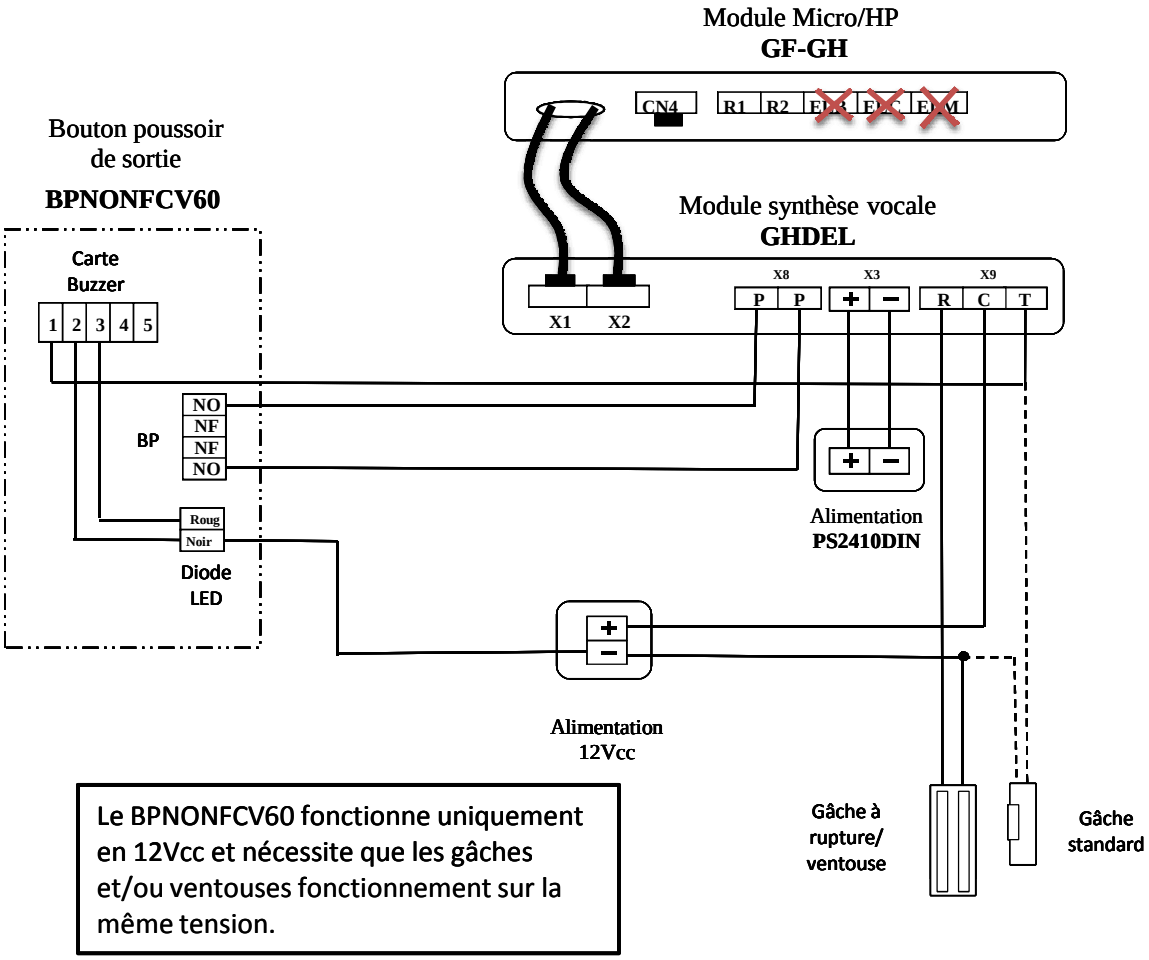

Le BPNONFCV60 fonctionne uniquement en 12Vcc et nécessite que les gâches et/ou ventouses fonctionnement sur la même tension.

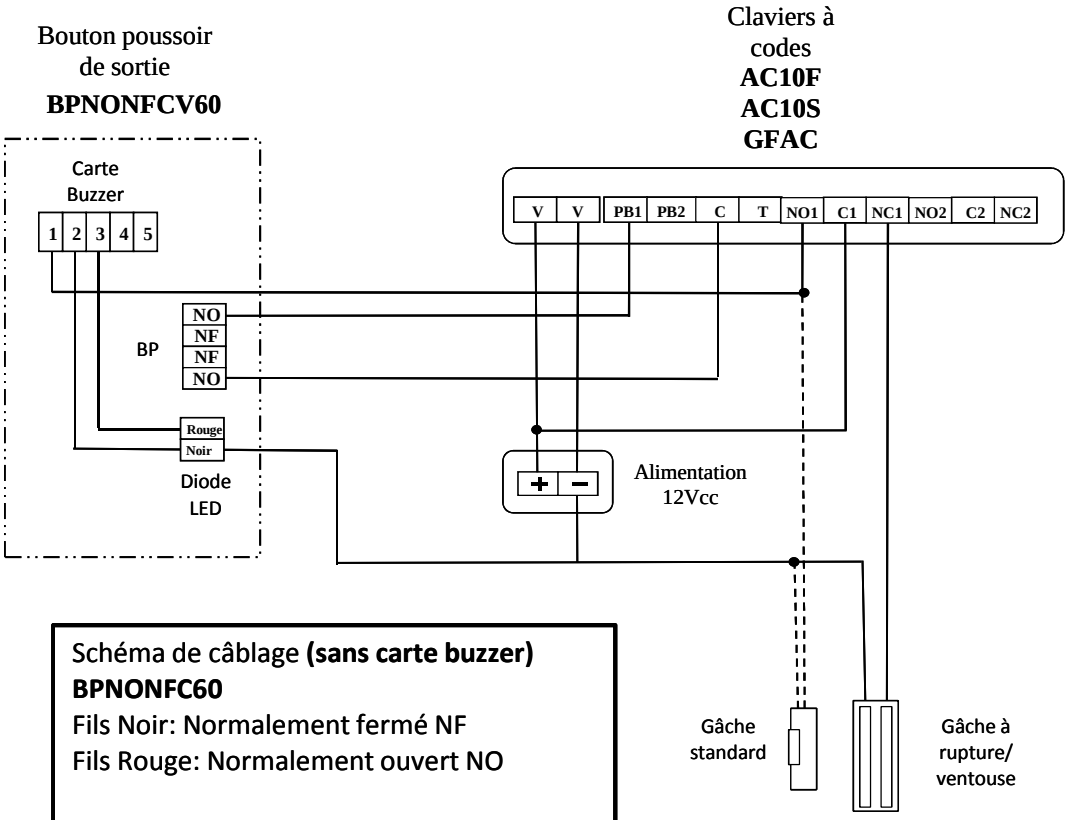

Schéma de câblage **(sans carte buzzer)**
BPNONFC60
Fils Noir: Normalement fermé NF
Fils Rouge: Normalement ouvert NO

Capacité du contact: 12V AC/DC 5A