Portier audio collectif 3 entrées

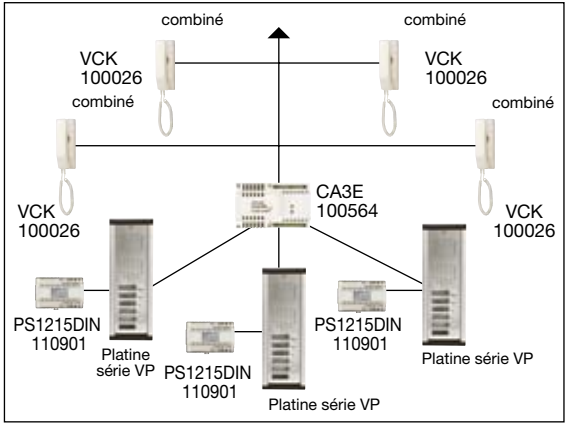
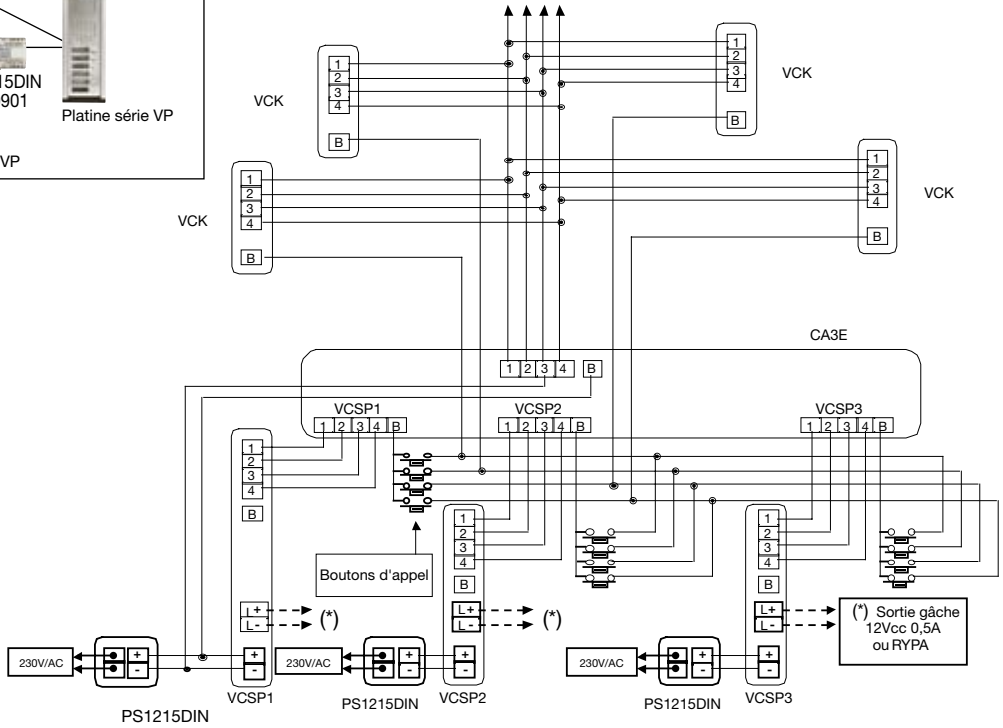
Câblage: 4 fils communs + 1 individuel par poste
Distance: 800 mètres