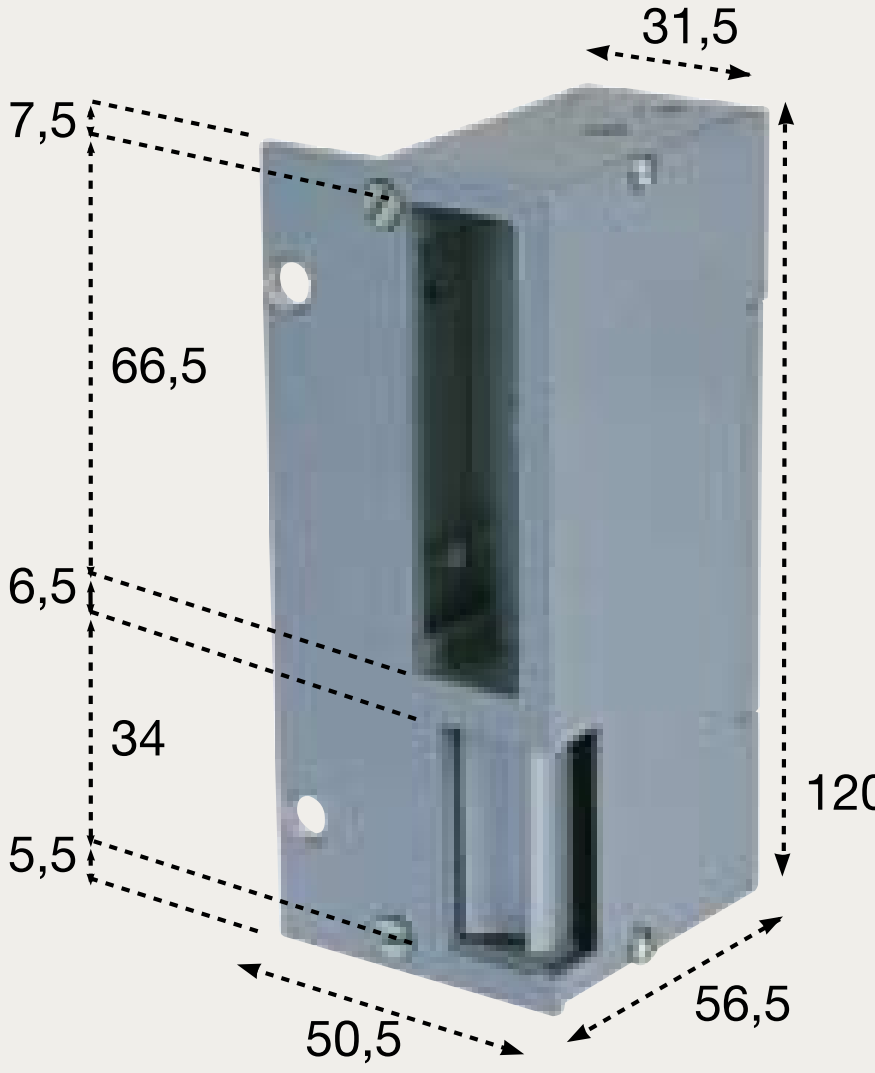

ELS1T120
ELS2T120
ELSRT120