IT **LEGENDA**

Parti da leggere con attenzione.
Parti riguardanti la sicurezza.
FC: finecorsa.
Elemento mobile: riassume tapparelle.

Destinato esclusivamente all'automatizzazione di:

tapparelle

EN **KEY**

Parts to read carefully.
Parts about safety.
ER: end run.
Moving part: refers to shutters.

Designed exclusively to automate the following:

shutters

FR **LÉGENDE**

Parties à lire attentivement.
Parties concernant la sécurité.
FC : fin de course.
Élément mobile : se réfère aux volets roulants.

Destiné exclusivement à l'automatisation de :

volets roulants

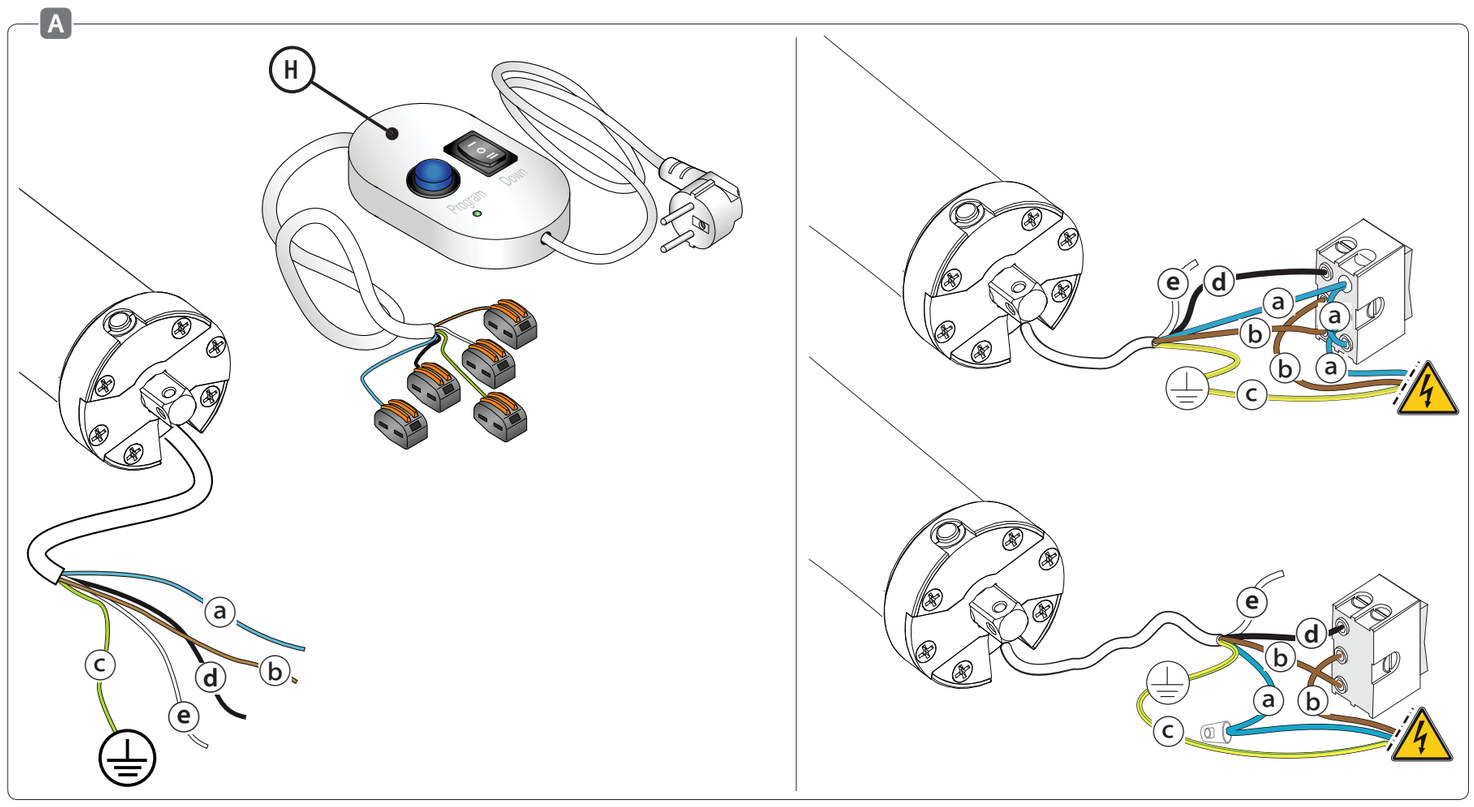

CAME

Tubularline

ENSOR SH5

IT Italiano
EN English
FR Français

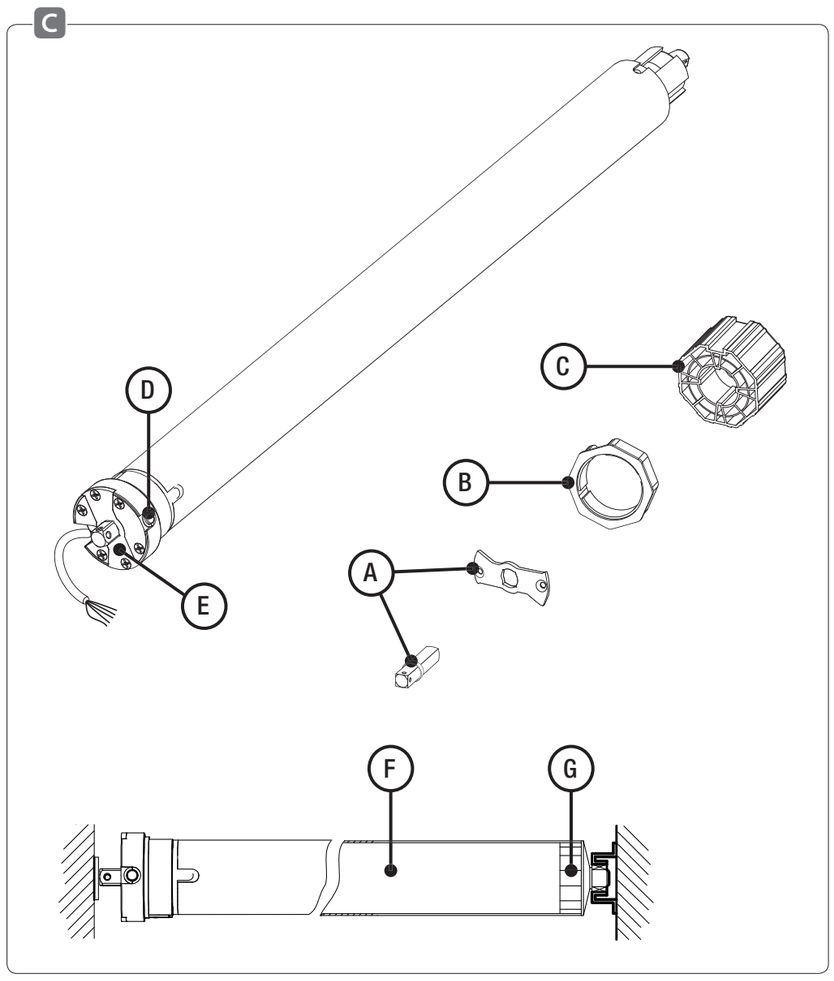

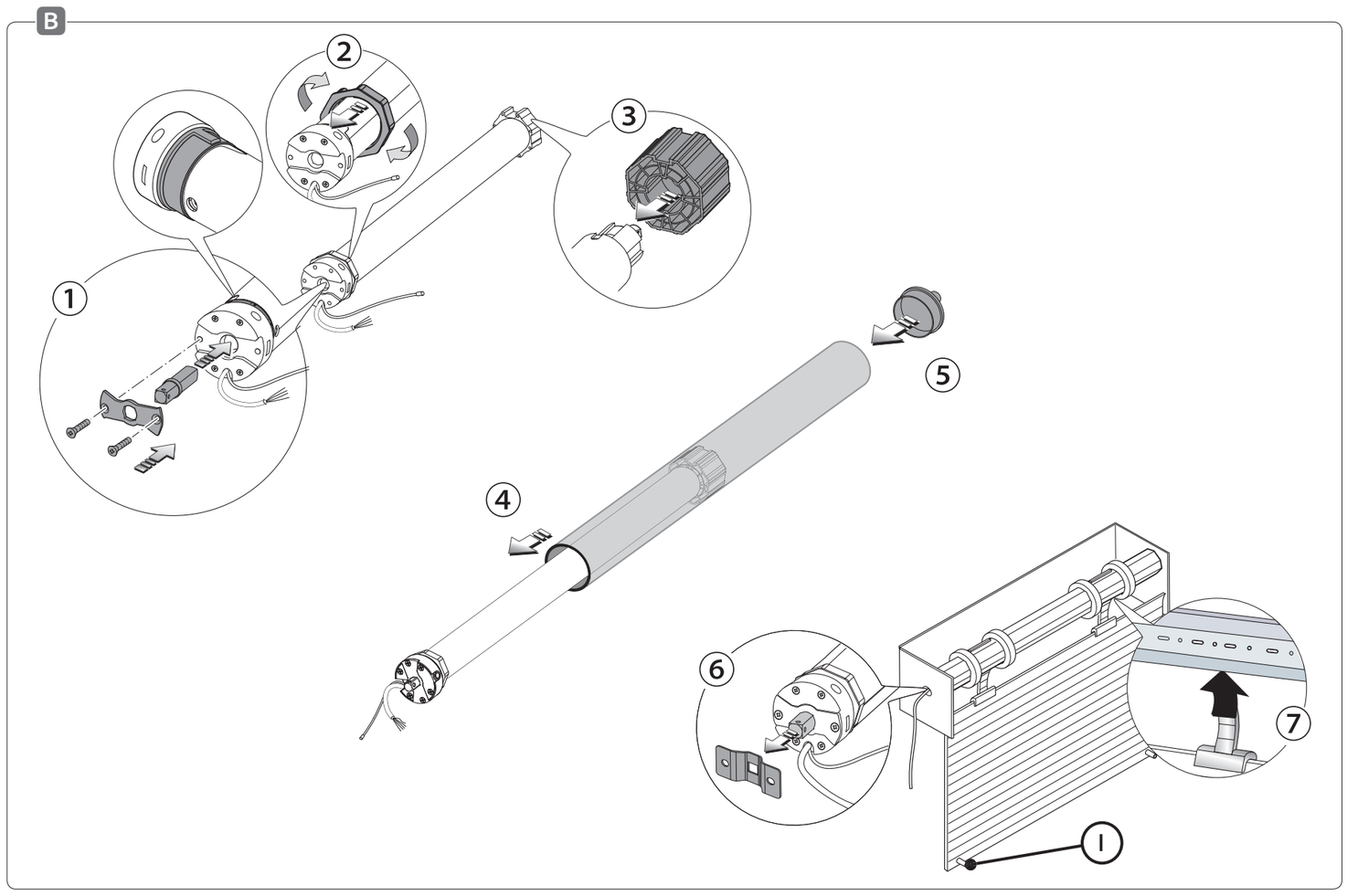

IT ATTENZIONE: IMPORTANTI ISTRUZIONI DI SICUREZZA

Per la sicurezza delle persone è importante seguire queste istruzioni.
Conservare queste istruzioni.
• Il prodotto dovrà essere destinato solo all'uso per il quale è stato concepito. Ogni altro uso è da considerarsi pericoloso. Came Cancelli Automatici S.p.A. non è responsabile per danni causati da usi impropri, erronei o irragionevoli. • L'installazione deve essere effettuata da personale qualificato ed esperto. • Assicurarsi che le caratteristiche dell'elemento mobile siano compatibili con le prestazioni del motore scelto. • Non permettere ai bambini di giocare con i dispositivi di comando fissi. Tenere i dispositivi di comando portatili fuori dalla portata dei bambini.• Guardare l'elemento in movimento ed assicurarsi che nessuno si avvicini fino al suo arresto. • Sottoporre di frequente ad esame l'apparecchio, per verificare se ci sono sbilanciamenti o segni di usura o danni ai cavi e alle molle. Non utilizzare l'apparecchio nel caso in cui siano necessarie delle riparazioni o delle regolazioni. • Per la pulizia dell'elemento mobile, togliere l'alimentazione al motore. • È severamente vietato: forare, immergere in acqua, far cadere, martellare, deformare, inserire chiodi o viti, smontare o manomettere il motore e/o il cavo di alimentazione. • Non installare un chiavistello manuale. • L'elemento mobile deve poter scorrere perfettamente e chiudersi con il proprio peso. Evitare attriti anche minimi tra tubo avvolgitore e cassonetto, lasciando un leggero gioco laterale al tubo. • Durante l'installazione o la manutenzione e con il motore alimentato, non causare urti meccanici e non battere con il martello sul motore per evitare danni all'elettronica interna. • Il cavo di alimentazione è di tipo "Y". Se il cavo è danneggiato, deve essere sostituito dal fabbricante o dalle persone con una qualifica simile per evitare pericoli, essendo necessari attrezzi particolari. In caso contrario la garanzia decadrà. • Per installazioni del motore dove il filo è esposto agli agenti atmosferici, proteggere il cavo standard in PVC, inserendolo in tubi specifici (condotti, o guaine anti UV). • Per evitare danni alle persone ed al dispositivo, durante la memorizzazione è indispensabile poter fermare il tubo avvolgitore motorizzato in qualsiasi momento. • Componenti supplementari, come adattatori e supporti, devono essere scelti con cura fra quelli offerti dal fabbricante Came Cancelli Automatici S.p.A. tramite la sua rete di vendite. • Se l'installazione si trova ad un'altezza dal pavimento inferiore a 2,50 m, il motore e le parti condotte devono essere protette. • Se il motore viene montato in un cassonetto, questo deve essere ispezionabile per permettere regolazioni e controlli. • Il cavo di alimentazione deve essere fissato con cura all'interno del cassonetto di modo che non possa entrare in contatto con le parti in movimento. • Eventuali viti per il fissaggio dell'avvolgibile non devono toccare il motore. L'anello adattatore che aziona il finecorsa non deve essere forato e deve essere sistemato perfettamente nel tubo avvolgitore. • Il diametro interno minimo del tubo avvolgitore, deve essere > di 47 mm. • Il motore si surriscalda dopo 10 azionamenti continui, la protezione termica interrompe l'alimentazione ripristinandola dopo 10'. Il motore funzionerà a regime ridotto per 60'. • Il motore deve essere protetto dal contatto con l'acqua e dall'umidità. • L'apparecchio non è destinato ad essere usato da persone (bambini compresi) le cui capacità fisiche, sensoriali o mentali siano ridotte, oppure con mancanza di esperienza o di conoscenza, a meno che esse abbiano potuto beneficiare, attraverso l'intermediazione di una persona responsabile della loro sicurezza, di una sorveglianza o di istruzioni riguardanti l'uso dell'apparecchio. • I bambini devono essere sorvegliati per sincerarsi che non giochino con l'apparecchio.

INSTALLAZIONE B, C

Installare l'organo di manovra del dispositivo di rilascio manuale a un'altezza inferiore a 1,8m.

① Applicare il perno quadro, con relativa farfalla, (**A**) o altro supporto idoneo.

② Inserire l'adattatore corona (**B**) fino al bordo esterno della ghiera come supporto, allineando le chiavi d'inserzione.

③ Inserire l'adattatore puleggia (**C**) di trascinamento.

④ Inserire il motore (**E**) assemblato nel tubo avvolgitore (**F**) fino alla corona (**B**).

⚠ NON forzare il motore nel tubo (**F**).

⑤ Inserire la calotta (**G**) nel tubo (**F**).

⑥ Fissare il tubo (**F**) al supporto fisso e sistemare il motore (**E**) in modo che il pulsante (**D**) sia facilmente raggiungibile .

⚠ Assicurarsi che il tubo (**F**) sia in posizione perfettamente orizzontale.

⑦ Agganciare la tapparella al tubo (**F**) utilizzando un cintino con accessori o molle rigide.

⚠ NON utilizzare viti più lunghe delle autofilettanti 4.2x10mm, potrebbero danneggiare il motore (**E**).

COLLEGAMENTI ELETTRICI A

Per il collegamento elettrico alla rete di alimentazione prevedere un interruttore bipolare che ne assicuri la disconnessione, con una distanza di apertura dei contatti di almeno 3 mm e un fusibile adeguato conformemente alle regole di installazione.
Connettere i conduttori del cavo di alimentazione in una scatola di derivazione rispettando la polarità seguente: (**a**) blu (neutro), (**b**) marrone (fase), (**c**) giallo/verde (terra), (**d**) nero (fase), (**e**) bianco (programmazione).

Se non usato isolare il filo bianco.

In caso di dubbio contattare un elettricista esperto prima di effettuare qualsiasi tentativo azzardato.

MESSA IN FUNZIONE

I motori Ensor SH da 10 Nm e 20 Nm sono dotati della funzione di apprendimento automatico dei limiti finecorsa. Se la tapparella è dotata di molle rigide e dei tappi (**I**) sull'ultima stecca è possibile lasciare che il motore trovi i limiti della corsa autonomamente. In questo caso il motore esegue un'apertura fino al raggiungimento dell'ostacolo in salita,una chiusura fino al totale impacchettamento delle stecche e di nuovo un'apertura ma fermandosi a pochi cm dall'ostacolo memorizzato in precedenza.

In alternativa si può interrompere tale procedura e proseguire con la memorizzazione mista (metà automatica e metà manuale) o totalmente manuale.

I motori Ensor SH di potenza superiore ai 20 Nm non sono dotati di questa funzione per questione di sicurezza e quindi i finecorsa possono essere memorizzati solo con la procedura completamente manuale.

Una volta effettuato il collegamento elettrico, verificare che il senso di rotazione del motore sia quello voluto; in caso contrario invertire il filo marrone (**b**) con quello nero (**d**).

Per effettuare la programmazione dei punti **FC** in automatico, avviare il motore in salita e tenerlo alimentato.

Memorizzazione manuale FC superiore

Portare l'elemento mobile verso il **FC** superiore.

Con il motore alimentato, nelle vicinanze del punto desiderato, premere e rilasciare il pulsante (o quello sulla testa o quello del dispositivo di alimentazione/programmazione (**H**)) il motore si arresta e memorizza il punto di **FC**. Premendo brevemente il pulsante il motore avanza a scatti. Questo permette di aggiustare la posizione del **FC**. Ad ogni rilascio del pulsante il motore memorizza tale punto come **FC**.

Iniziare sempre dal finecorsa superiore.

Memorizzazione manuale FC inferiore

Portare l'elemento mobile verso il **FC** inferiore.

Ripetere la procedura come descritto in precedenza, ma alimentando il motore verso il basso.

⚠ Dopo aver impostato i **FC**, eseguire una corsa di salita e una di discesa.

Se è utilizzata la modalità automatica di apprendimento dei limiti finecorsa, il motore ogni 100 cicli completi (max apertura e max chiusura) effettuerà una nuova taratura di tali limiti.

Funzione rilevamento ostacolo

Durante il funzionamento normale (sia in apertura che in chiusura) se il motore rileva un ostacolo al movimento della tapparella, autonomamente arresta ed inverte la corsa per poter liberare l'ostacolo stesso oppure per non tenere il serramento in tensione.

ALTRE GESTIONI

Cancellazione di tutti i dati in memoria

Con questa procedura si cancellano i punti di **FC**.

Portare l'elemento mobile al **FC** superiore ed eseguire consecutivamente con l'interuttore per 5 volte la sequenza Salita-Stop.

Successivamente portare l'elemento mobile al **FC** inferiore ed eseguire consecutivamente con l'interuttore per 5 volte la sequenza Discesa-Stop.

Il motore esegue un breve movimento di salita per confermare l'avvenuta cancellazione.

Il motore è nelle condizioni di fabbrica.

⚠ Dopo la cancellazione, attendere 10" prima di effettuare altre operazioni.

DISMISSIONE E SMALTIMENTO

Prima di procedere verificare le normative specifiche vigenti nel luogo d'installazione. I componenti dell'imballo (cartone, plastiche, etc.) sono assimilabili ai rifiuti solidi urbani e possono essere smaltiti, semplicemente effettuando la raccolta differenziata. Altri componenti (schede elettroniche, batterie dei trasmettitori, etc.) possono contenere sostanze inquinanti. Vanno rimossi e consegnati a ditte autorizzate al recupero e allo smaltimento degli stessi.
NON DISPERDERE NELL'AMBIENTE!
I dati e le informazioni indicate in questo manuale sono da ritenersi suscettibili di modifica in qualsiasi momento e senza obbligo di preavviso.

DICHIARAZIONE CE DI INCORPORAZIONE

Came Cancelli Automatici S.p.A. dichiara che questo dispositivo è conforme ai requisiti essenziali e alle altre disposizioni pertinenti stabilite dalla direttiva 2006/95/CE, 2004/108/CE.

EN ATTENTION: IMPORTANT SAFETY INSTRUCTIONS

For personal safety, it is important to follow all the instructions.
Keep these instructions.
• The product should only be used for the purpose for which it was designed. Any other use is considered dangerous. Came Cancelli Automatici S.p.A. will not be held liable for damage caused by improper, incorrect or unreasonable use. • Installation must be carried out by qualified and experienced personnel. • Make sure the characteristics of the moving part are compatible with the performance of the chosen motor. • Do not allow children to play with the fixed control devices. Keep the portable control devices out of reach of children. • Keep an eye on the moving part and make sure no one goes close to it until it stops. •Check the device frequently to see whether there are any problems with balance or signs of wear or damaged to cables or springs. Do not use the device if any repair or adjustments are required. • Disconnect power to the motor before cleaning the moving part. • It is strictly forbidden to: pierce, immerse in water, drop, hammer, deform, insert nails or screws, dismantle or tamper with the motor and/or power cable. • Do not install a manual bolt. • The moving part must be able to slide freely and close itself under its own weight. Ensure there is no friction at all between the roller tube and the box, leaving a slight gap at the side of the tube. • During installation or maintenance and while the motor is powered, prevent mechanical shocks and do not hammer the motor so as not to damage the internal electronics. • The power cable is a "Y" type. If the cable is damaged, it must be replaced by the manufacturer or persons with a similar qualification in order to prevent danger, as special equipment is required. The warranty is invalidated otherwise. • For motor installations where the wire is exposed to the weather, protect the standard cable with PVC, inserting it into specific tubes (ducts or anti-UV sheaths). • To prevent damaging the device and injuries, during memorisation, it must be possible to stop the motorised roller tube at any time. • Additional components, such as adapters and supports, must be carefully chosen from those offered by the manufacturer Came Cancelli Automatici S.p.A. through its sales network. • If the installation is at a height from the floor lower than 2.5 m, the motor and the driven parts must be protected. • If the motor is installed in a box, it must be possible to inspect it for adjustments and checks. • The power cable and antenna cable must be carefully secured inside the box so that they cannot come into contact with the moving parts. • Any screws used to secure the roller shutter must not touch the motor. The adapter ring that activates the end run must not be drilled and must be slotted perfectly into the roller tube. • The minimum internal diameter of the roller tube must be > 47 mm. • The motor overheats after it is activated 10 times in a row. The circuit breaker interrupts the power supply, reconnecting it after 10'. The motor will operate at a reduced speed for 60'. • The motor must be protected from contact with water and moisture. • The device is not designed to be used by persons (including children) whose physical, sensorial or mental capacities are limited, or who are lacking in experience or knowledge, unless said persons can be supervised or given instructions regarding using the device by a person responsible for their safety. • Children must be supervised to ensure they do not play with the device.

INSTALLATION B, C

Install the moving component of the manual release device at a height of less than 1.8m.

① Affix the square pin, with its butterfly, (**A**) or other suitable support.

② Insert the crown adapter (**B**) until reaching the outer edge of the ring nut as a support, aligning the insertion keys.

③ Insert the feeding pulley adapter (**C**)

④ Insert the assembled motor (**E**) in the roller tube (**F**) until reaching the crown (**B**).

⚠ DO NOT force the motor into the tube (**F**).

⑥ Insert the cap (**G**) into the tube (**F**).

⑥ Secure the tube (**F**) to the fixed support and position the motor (**E**) so that the button (**D**) is easy to reach .

⚠ Ensure that the tube (**F**) is in a perfectly horizontal position.

⑦ Attach the shutter to the tube (**F**) using a belt with accessories or rigid springs.

⚠ DO NOT use screws longer than 4.2 x 10 mm self-tapping screws, as theycould damage the motor (**E**).

ELECTRICAL CONNECTIONS A

For electrical connection to the mains, there should be a double-pole switchthat ensures disconnection, with a contact gap of at least 3 mm and an appropriate fuse that complies with the installation rules.
Connect the conductors of the power cord to a junction box, respecting the polarity below:
(**a**) blue (neutral), (**b**) brown (phase), (**c**) yellow/green (earth), (**d**) black (phase), (**e**) white (programming).

If not used, isolate the white wire.

If in doubt, contact an experienced electrician before making any risky attempts.

PUTTING INTO OPERATION

The Ensor SH 10 Nm and 20 Nm motors are equipped with automatic self-learning of end run limits. If the shutter is equipped with rigid springs and caps(**I**) it is possible to let the motor find the end runs automatically on the last slat. In this case, the motor opens until reaching the obstacle on the upward run, closes until all the slats are packed together and then opens again, stopping a few cm from the obstacle memorised on the first run.

Alternatively, this procedure can be interrupted and mixed memorisation (half automatic and half manual) can take place.

Ensor SH motors with power levels above 20 Nm are not equipped with this feature for safety reasons and therefore the end runs can only be memorised with the fully manual procedure.

Once the electrical connection has been made, check that the direction of rotation of the motor is as required. If it is not, invert the brown wire (**b**) with the black wire (**d**).

In order to program the **ER** points automatically, start up the motor to move upwards and keep it powered.

Memorising the top ER manually

Move the moving part towards the top **ER**.

With the motor powered, in the vicinity of the desired point, press and release the button (either the one on the head or the one on the power/programming device (**H**). The motor stops and stores the **ER** point. Pressing the button briefly moves the motor step by step. Use this method to adjust the position of the **ER**. Each time the button is released, the motor memorises this point as an **ER**.

Always start from the top end run.

Memorising the bottom ER manually

Move the moving part towards the bottom **ER**.

Repeat the procedure described above, this time powering the motor to move downwards.

⚠ After setting the **ERs**, perform one complete up and down run.

If automatic self-learning mode is used for the end run limits, every 100 complete cycles (max opening and max closing), the motor will calibrate these limits again.

Obstacle detection feature

During normal operation (during both opening and closing), if the motor detects an obstacle blocking shutter movement, it automatically comes to a halt and inverts the direction of movement in order to release the obstacle or so as not to keep the shutter tensioned.

OTHER MANAGEMENT

Deleting all the data in the memory

This procedure clears all the **ER** points.

Move the moving part to the top **ER** and perform the Up-Stop sequence using the switch 5 times in a row.

Then move the moving part to the bottom **ER** and perform the Down-Stop sequence using the switch 5 times in a row.

The motor will perform a brief upward movement to confirm that clearing has taken place.

The motor has been reset to its factory settings.

⚠ After deletion, wait 10" before performing other operations.

DISMANTLING AND DISPOSAL

Before proceeding with these operations, it is always advisable to check specific regulations in force in the place of installation. Packaging components (cardboard, plastic etc) can be disposed of together with normal household waste without any difficulty, by simply separating the different types of waste and recycling them. Other components (circuit boards, transmitter batteries etc.), may contain pollutants. They should therefore be removed and handed over to companies authorised to recover and dispose of them.
DISPOSE OF PROPERLY!
The data and information provided in this manual are subject to change at any time without prior notice.

EC DECLARATION OF INCORPORATION

Came Cancelli Automatici S.p.A. declares that this device complies with the essential requirements and other relevant provisions established in Directives 2006/95/EC and 2004/108/EC.

FR ATTENTION : INSTRUCTIONS DE SÉCURITÉ IMPORTANTES

Il est important, pour la sécurité des personnes, de suivre ces instructions.
Conserver ces instructions.
• Le produit ne devra être destiné qu'à l'utilisation pour laquelle il a été conçu. Toute autre utilisation est à considérer comme dangereuse. Came Cancelli Automatici S.p.A. décline toute responsabilité en cas de dommages provoqués par des utilisations impropres, incorrectes ou déraisonnables. • L'installation doit être exécutée par du personnel qualifié et spécialisé. • S'assurer que les caractéristiques de l'élément mobile sont bien compatibles avec les performances du moteur choisi. • Ne pas permettre aux enfants de jouer avec les dispositifs de commande fixes. Tenir les dispositifs de commande portatifs hors de la portée des enfants. • Contrôler le mouvement de l'élément et s'assurer que personne ne s'en approche avant l'arrêt complet. • Contrôler souvent l'appareil pour s'assurer de l'absence de déséquilibres, signes d'usure ou dommages aux câbles et aux ressorts. Ne pas utiliser l'appareil en cas de réparations ou de réglages nécessaires. • Pour le nettoyage de l'élément mobile, mettre le moteur hors tension. • Il est strictement interdit de/d' : percer, plonger dans l'eau, faire tomber, marteler, déformer, introduire des clous ou des vis, démonter ou altérer le moteur et/ou le câble d'alimentation. • Ne pas installer un verrou manuel. • L'élément mobile doit pouvoir glisser librement et se fermer avec son propre poids. Éviter les frottements, même minimes, entre le tube enrouleur et le caisson, en prévoyant un espace sur les côtés du tube. • Durant l'installation ou l'entretien avec moteur sous tension, ne pas provoquer de chocs mécaniques et ne pas donner de coups de marteau sur le moteur pour éviter d'endommager l'électronique interne. • Le câble d'alimentation est de type « Y ». Si le câble est endommagé, il doit être remplacé par le fabricant ou par des personnes ayant son même niveau de qualification afin d'éviter tout danger dû à l'utilisation nécessaire d'outils particuliers. Dans le cas contraire, la garantie sera annulée. • En cas d'installations du moteur avec fil exposé aux agents atmosphériques, protéger le câble standard en PVC par des tubes spécifiques (conduits ou gaines anti-UV). • Pour éviter tout dommage aux personnes et au dispositif, il est indispensable, durant la mémorisation, de pouvoir arrêter à tout moment le tube enrouleur motorisé. • Les composants supplémentaires (adaptateurs et supports) doivent être soigneusement choisis parmi ceux offerts par le biais du réseau de ventes du fabricant Came Cancelli Automatici S.p.A. • En cas d'installation positionnée à une hauteur du sol inférieure à 2,50 m, protéger le moteur et les parties entraînées. • En cas de moteur installé dans un caisson, ce dernier doit être ouvrable de manière à permettre tout réglage et contrôle. • Le câble d'alimentation doit être fixé soigneusement dans le caisson de manière à ne pas entrer en contact avec les parties en mouvement. • Les éventuelles vis de fixation de l'enrouleur ne doivent pas toucher le moteur. La bague d'adaptation qui actionne la butée de fin de course ne doit pas être percée et doit être correctement positionnée dans le tube enrouleur. • Le diamètre interne minimum du tube enrouleur doit être > à 47 mm. • Il y a surchauffe du moteur après 10 actionnements continus, la protection coupe l'alimentation pour la rétablir au bout de 10'. Le moteur fonctionnera au ralenti pendant 60'. • Le moteur doit être protégé contre l'eau et l'humidité. • L'appareil n'a pas été conçu pour être utilisé par des personnes (y compris les enfants) aux capacités physiques, sensorielles ou mentales réduites, ou aux personnes dotées d'une expérience et d'une connaissance insuffisantes, à moins qu'elles ne bénéficient, par le biais d'une personne responsable de leur sécurité, d'une surveillance ou d'instructions concernant l'utilisation de l'appareil. • Il est nécessaire de surveiller les enfants afin de s'assurer qu'ils ne jouent pas avec l'appareil.

INSTALLATION B, C

Installer l'organe de manœuvre du dispositif de relâchement manuel à une hauteur inférieure à 1,8 m.

① Appliquer le goujon carré, avec son papillon, (**A**) ou autre support approprié.

② Introduire l'adaptateur couronne (**B**) jusqu'au bord externe de la bague comme support, en alignant les clés d'insertion.

③ Introduire l'adaptateur de poulie (**C**) d'entraînement.

④ Introduire le moteur (**E**) assemblé dans le tube enrouleur (**F**) jusqu'à la couronne (**B**).

⚠ NE PAS forcer l'introduction du moteur dans le tube (**F**).

⑤ Introduire la calotte (**G**) dans le tube (**F**).

⑥ Fixer le tube (**F**) au support fixe et positionner le moteur (**E**) de manière à ce que le bouton (**D**) soit facilement accessible .

⚠ S'assurer que le tube (**F**) est dans une position parfaitement horizontale.

⑦ Accrocher le volet roulant au tube (**F**) à l'aide d'une sangle avec accessoires ou ressorts rigides.

⚠ NE PAS utiliser des vis plus longues que les vis autotaraudeuses 4,2x10 mm car elles pourraient endommager le moteur (**E**).

BRANCHEMENTS ÉLECTRIQUES A

Prévoir un interrupteur bipolaire pour la mise hors tension, avec une distance d'ouverture des contacts d'au moins 3 mm et un fusible approprié conformément aux règles d'installation.

Connecter les conducteurs du câble d'alimentation dans un boîtier de dérivation en respectant la polarité suivante :
(**a**) bleu (neutre), (**b**) marron (phase), (**c**) jaune/vert (terre), (**d**) noir (phase), (**e**) blanc (programmation).

S'il n'est pas utilisé, isoler le fil blanc.

En cas de doute, contacter un électricien qualifié et éviter toute tentative imprudente.

MISE EN FONCTION

Les moteurs Ensor SH de 10 Nm et 20 Nm sont dotés de la fonction d'apprentissage automatique des limites de fin de course. Si le volet roulant est doté de ressorts rigides avec capuchons (**I**) sur la dernière lamelle, il est possible de laisser le moteur trouver les limites de la course tout seul. Dans ce cas, le moteur effectue une ouverture en montée jusqu'à l'obstacle, une fermeture jusqu'au tassement des lamelles et de nouveau une ouverture en s'arrêtant cette fois-ci à quelques cm de l'obstacle précédemment mémorisé.

Il est également possible d'interrompre cette procédure et d'effectuer une mémorisation mixte (mi-automatique, mi-manuelle) ou totalement manuelle.

Les moteurs Ensor SH d'une puissance supérieure à 20 Nm ne sont pas dotés de cette fonction pour une question de sécurité et les fins de course ne peuvent donc être mémorisés que manuellement.

Après avoir effectué le branchement électrique, s'assurer que le moteur tourne bien dans le sens souhaité ; dans le cas contraire, inverser le fil marron (**b**) et le fil noir (**d**).

Pour effectuer la programmation des points FC en automatique, lancer le moteur en montée et le laisser sous tension.

Mémorisation manuelle FC supérieur

Amener l'élément mobile vers le FC supérieur.

Avec moteur sous tension, près du point souhaité, enfoncer et relâcher le bouton (celui de la culasse ou celui du dispositif d'alimentation/programmation (**H**)) ; le moteur s'arrête et mémorise le point de FC. En appuyant brièvement sur le bouton, le moteur effectue un avancement par à-coups, ce qui permet de régler la position du FC. À chaque relâchement du bouton, le moteur mémorise ce point comme FC.

Toujours commencer à partir du fin de course supérieur.

Mémorisation manuelle FC inférieur

Amener l'élément mobile vers le FC inférieur.

Répéter la procédure décrite précédemment en alimentant cette fois-ci le moteur vers le bas.

⚠ Après avoir configuré les FC, effectuer une montée et une descente.

En cas d'utilisation de la modalité automatique d'apprentissage des limites de fin de course, le moteur effectuera tous les 100 cycles complets (ouverture max. et fermeture max.) un nouveau réglage de ces mêmes limites.

Fonction de détection des obstacles

Si, durant le fonctionnement normal, le moteur détecte un obstacle à l'actionnement du volet roulant, aussi bien à la fermeture qu'à l'ouverture, il s'arrête de façon autonome et inverse la course pour pouvoir dégager l'obstacle en question ou pour ne pas laisser le volet en tension.

AUTRES GESTIONS

Suppression de toutes les données mémorisées

Cette procédure élimine les points de FC.

Amener l'élément mobile vers le FC supérieur et effectuer 5 fois de suite à l'aide de l'interrupteur la séquence Montée-Arrêt.

Amener ensuite l'élément mobile vers le FC inférieur et effectuer 5 fois de suite à l'aide de l'interrupteur la séquence Descente-Arrêt.

Le moteur effectue un bref mouvement de montée pour confirmer l'élimination effective.

Les conditions du moteur sont celles établies en usine.

⚠ Au terme de la suppression, attendre 10'' avant toute autre opération.

MISE AU REBUT ET ÉLIMINATION

Avant d'effectuer ces opérations, contrôler les normes spécifiques en vigueur sur le lieu d'installation. Les composants de l'emballage (carton, plastiques, etc.) sont assimilables aux déchets urbains solides et peuvent être éliminés en procédant tout simplement à la collecte différenciée. D'autres composants (cartes électroniques, batteries des émetteurs, etc.) peuvent contenir des substances polluantes. Il faut les désinstaller et les remettre aux entreprises autorisées à les récupérer et à les éliminer.
NE PAS JETER DANS LA NATURE !
Les données et les informations contenues dans ce manuel sont susceptibles de subir des modifications à tout moment et sans aucun préavis.

DÉCLARATION CE D'INCORPORATION

Came Cancelli Automatici S.p.A. déclare que ce dispositif est conforme aux exigences essentielles et aux dispositions pertinentes établies par les directives 2006/95/CE, 2004/108/CE.

RISOLUZIONE DEI PROBLEMI

PROBLEMA	CAUSA	SOLUZIONE
Il motore tubolare non parte o parte troppo lentamente	- Manca l'alimentazione di rete - Interferenze o sovraccarico - Intervento di protezione termica	- Verificare l'alimentazione di rete - Controllare le guide e il peso della tapparella - Attendere il raffreddamento del sistema
L' elemento mobile non si ferma in corrispondenza dei punti di FC	- Il finecorsa non è bene inserito nel tubo avvolgitore - La regolazione dei punti di finecorsa non è corretta - La puleggia non è adeguata o correttamente inserita - Il supporto del perno non è fissato correttamente	- Controllare o riposizionare il finecorsa nel tubo avvolgitore - Ripetere la procedura di regolazione dei punti di finecorsa - Controllare che la puleggia motrice sia adeguata e correttamente inserita nel tubo avvolgitore - Verificare il fissaggio del supporto del perno al cassonetto oppure al muro
Il motore gira, ma l'elemento mobile non si muove	- L'elemento mobile non è agganciato al tubo avvolgitore - La corona motrice non è correttamente inserita nell'albero del motore	- Controllare che l'elemento mobile sia ben agganciata al tubo avvolgitore - Controllare che la corona motrice sia correttamente inserita nelle linguette della ghiera
Non si cancellano tutti i dati in memoria del motore	- Sequenza non corretta	- Ripetere la procedura
Il motore inverte il movimento in prossimità dei finecorsa	- Finecorsa regolati male	- Ripetere la procedura di regolazione

Eventuali problemi di mal funzionamento del motore, contattare: CAME SERVICE ITALIA 800 295830

TROUBLESHOOTING

PROBLEM	CAUSE	SOLUTION
The tubular motor does not start or starts too slowly	- No mains power - Interference or overload - Circuit breaker intervention	- Check mains power - Check the guides and the weight of the shutter - Wait for the system to cool down
The moving part does not stop at the ER points	- The end run is not correctly inserted in the roller tube - The end run points are not set correctly - The pulley is not suitable or is not inserted correctly - The pin support is not secured correctly	- Check or reposition the end run in the roller tube - Repeat the procedure to set the end run points - Check that the driving pulley is suitable and correctly inserted in the roller tube - Check that the pin support is secured to the box or to the wall
The motor turns, but the moving part does not move	- The moving part is not attached to the roller tube - The driving crown is not correctly inserted inside the motor shaft	- Check that the moving part is well-attached to the roller tube - Check that the motor crown is correctly inserted inside the ring nut tabs
Not all the data in the motor memory is deleted	- Incorrect sequence	- Repeat the procedure
The motor inverts movement in the vicinity of the end runs	- End runs not set correctly	- Repeat the procedure to set the end runs

For any motor malfunctioning, contact: artservice@came.com.

RÉSOLUTION DES PROBLÈMES

PROBLÈME	CAUSE	SOLUTION
Le moteur tubulaire ne démarre pas ou démarre trop lentement	- Absence d'alimentation secteur - Interférences ou surcharge - Intervention du déclencheur thermique	- Contrôler l'alimentation secteur - Contrôler les glissières et le poids du volet roulant - Attendre le refroidissement du système
L'élément mobile ne s'arrête pas au niveau des points de la butée de FC	- La butée de fin de course n'est pas correctement introduite dans le tube enrouleur - Le réglage des points de fin de course est incorrect - La poulie n'est pas adéquate ou n'est pas correctement introduite - Le support du pivot n'est pas correctement fixé	- Contrôler ou repositionner la butée de fin de course dans le tube enrouleur - Répéter la procédure de réglage des points de fin de course - Contrôler que la poulie motrice est bien appropriée et correctement introduite dans le tube enrouleur - Contrôler la fixation du support du pivot au caisson ou au mur
Le moteur tourne mais l'élément mobile ne bouge pas	- L'élément mobile n'est pas fixé au tube enrouleur - La couronne motrice n'est pas correctement introduite dans l'arbre du moteur	- S'assurer que l'élément mobile est bien fixé au tube enrouleur - S'assurer que la couronne motrice est correctement introduite dans les languettes de la bague
Impossible d'effacer toutes les données présentes dans la mémoire du moteur	- Séquence incorrecte	- Répéter la procédure
Le moteur inverse le mouvement à proximité des fins de course	- Fins de course mal réglés	- Répéter la procédure de réglage

En cas de mauvais fonctionnements du moteur, contacter : artservice@came.com.

www.came.com

CAMEGROUP

119T70546_ver.1.1_11/2012