CAME

FA00788M4A

LBF40

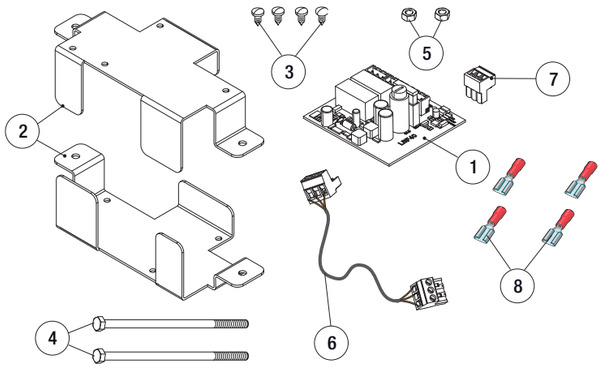

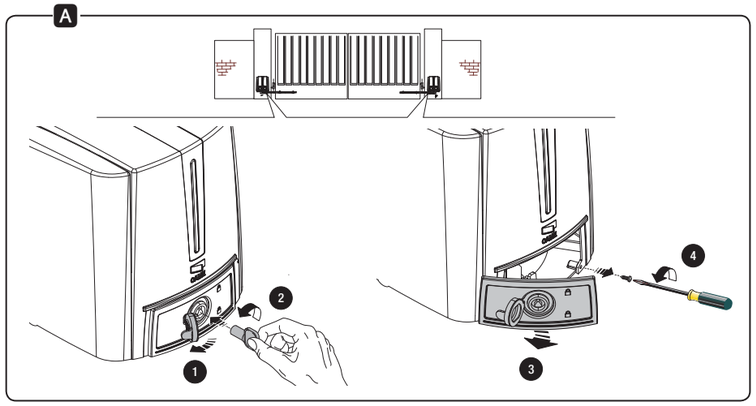

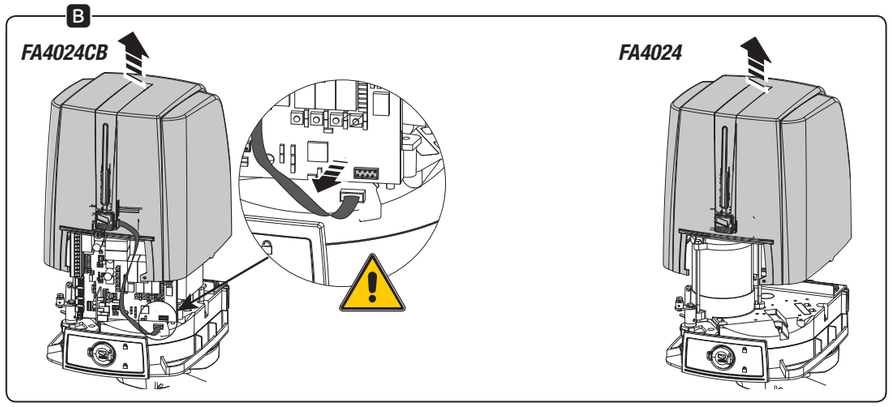

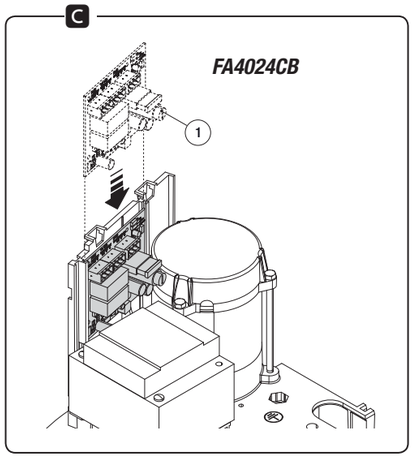

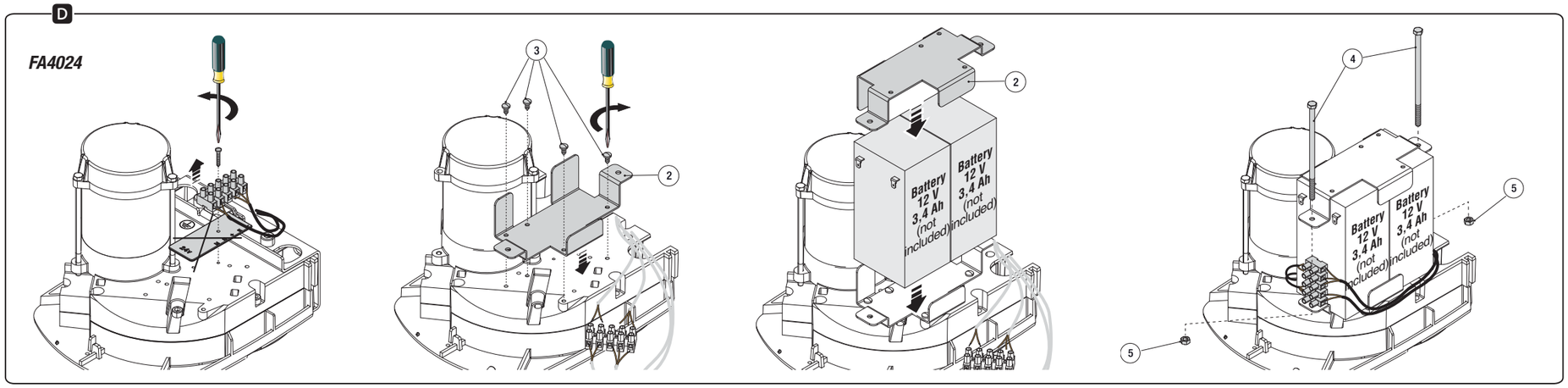

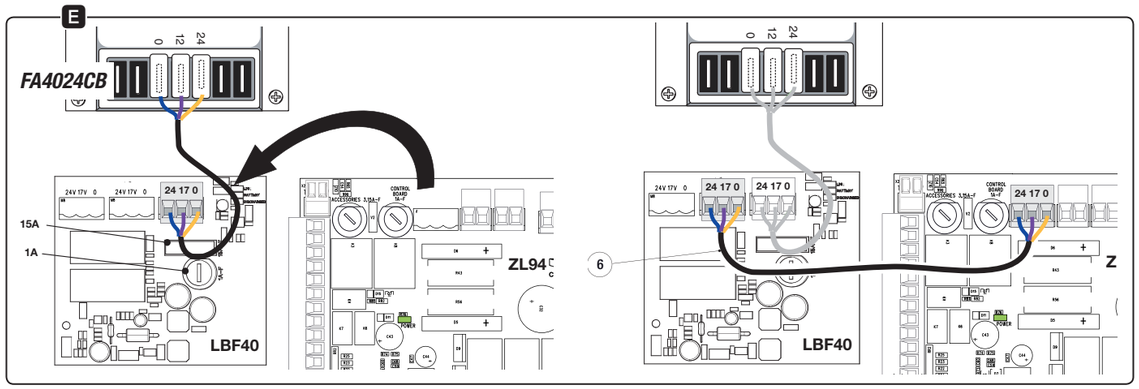

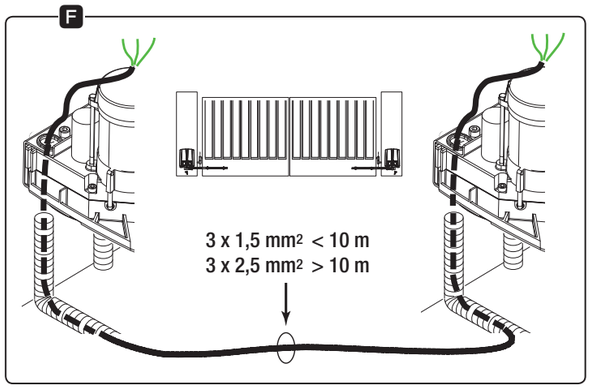

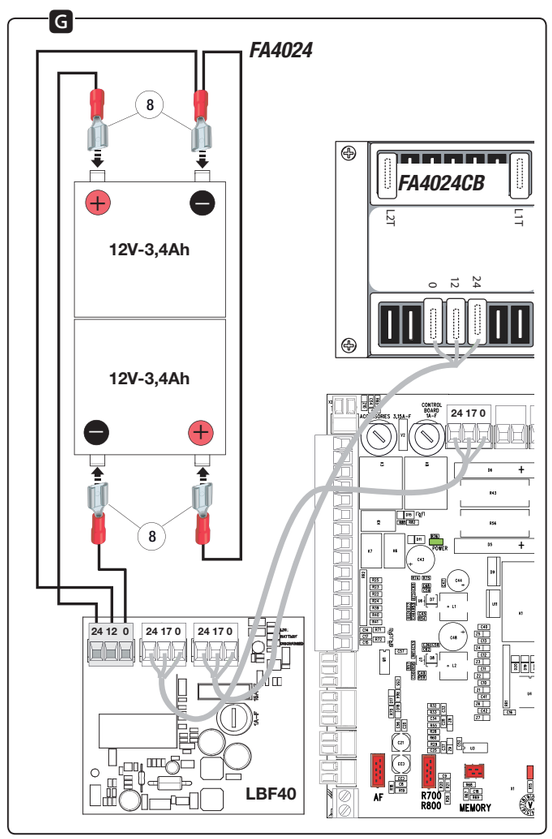

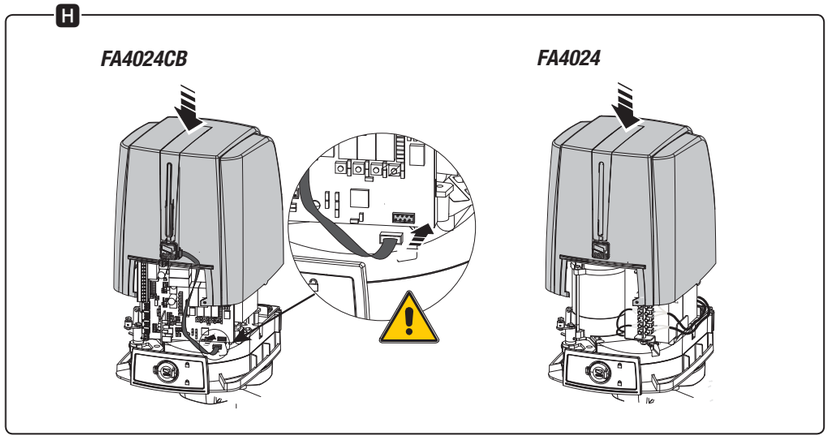

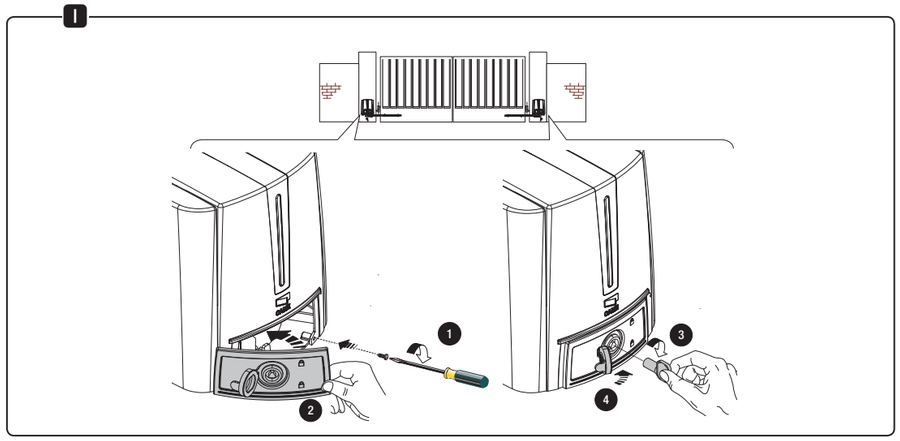

IT	Italiano
EN	English
FR	Français
RU	Русский

www.came.com

CAME
safety&comfort

ITALIANO

Descrizione

Scheda per il funzionamento in caso di blackout e per la ricarica delle batterie.
Le batterie rappresentate NON sono fornite da CAME.

Dati tecnici

Tipo	LBF40
Alimentazione (V)	24 DC
Assorbimento (mA)	50
Corrente di carica (mA max.)	250
Temperatura di esercizio (°C)	-20 ÷ +55

Tipo	Batterie
Amperaggio (Ah)	3.2
Voltaggio (V)	12
Tipo	Ricaricabile

📖 Il numero di manovre di emergenza garantite, dopo la prima, dipendono dallo stato delle batterie.

Descrizione delle parti

1. Scheda LBF40
2. Supporto batterie
3. Vite UNI 6954 3.9x9.5
4. Tirante
5. Dado UNI 5588 M5
6. Cavo carica batterie
7. Morsettiera 3 poli
8. Connettore faston

NB Colore cavi: rosso = ⊕ / nero = ⊖

Installazione

⚠ Prima di qualsiasi operazione, togliere la tensione di linea.
- Sbloccare il motore, aprire lo sportello di sblocco e svitare le viti di fissaggio del coperchio. A
- Sollevare e togliere il coperchio.

⚠ Per FA4024CB: scollegare il cavo. B

Collegamenti e settaggi

- Inserire la scheda. C
- Staccare i morsetti e togliere la piastra di fissaggio; fissare il supporto per le batterie, posizionare le batterie e fissare il tutto con i tiranti. D
- Sulla scheda ZL94 scollegare il cavo del trasformatore e collegarlo alla scheda LBF40; collegare tra loro le schede con il cavo fornito. E
- Collegare tra loro i due motori. F
- Collegare le batterie tra loro come illustrato. G
- Chiudere il coperchio e bloccare il motoriduttore. H I

LED di stato

Colore	Funzione
Verde	tensione di linea presente, in carica
Giallo	funzionamento a batteria
Rosso	batteria scarica

Il prodotto è conforme alle direttive di riferimento vigenti.

DISMISSIONE E SMALTIMENTO - I componenti dell'imballo (cartone, plastica, etc.) sono assimilabili ai rifiuti solidi urbani. I componenti del prodotto (metallo, schede elettroniche, batterie, etc.) vanno separati e differenziati. Per le modalità di smaltimento verificare le regole vigenti nel luogo d'installazione.

NON DISPERDERE NELL'AMBIENTE!

I CONTENUTI DEL MANUALE SONO DA RITENERSI SUSCETTIBILI DI MODIFICA IN QUALSIASI MOMENTO SENZA OBBLIGO DI PREAVVISO.

LE MISURE, SE NON DIVERSAMENTE INDICATO, SONO IN MILLIMETRI.

ENGLISH

Description

Card for operation during power outages and for recharging the batteries.
The batteries shown are NOT supplied by CAME.

Technical data

Type	LBF40
Power supply (V)	24 DC
Current draw (mA)	50
Charging current (mA max.)	250
Operating temperature (°C)	-20 ÷ +55

Type	Batteries
Amperes (Ah)	3.2
Voltage (V)	12
Type	Rechargeable

📖 The number of guaranteed emergency maneuvers, after the first one, depends on the state of the batteries.

Description of parts

1. LBF40 control board
2. Battery housing
3. UNI 6954 3.9x9.5 screw
4. Rod
5. UNI 5588 M5 nut
6. Battery-charger cable
7. Three-pole terminal board
8. Faston connector

Cable color codes: red = ⊕ / black = ⊖

Installing

⚠ First, always cut off the power supply.
- Release the gearmotor, open the release hatch and loosen the cover screws. A
- Lift and remove the cover.

⚠ For the FA4024CB: disconnect the cable. B

Connections and settings

- Fit the control board. C
- Unplug the terminals and remove the fastening plate; fasten the battery brace, fit the batteries and fasten everything by tightening the long screws. D
- On the ZL94 board, disconnect the transformer cable and plug it into theLBF40 board; connect the two boards by using the supplied cable. E
- Connect the two motors to each other. F
- Connect the batteries to each other as shown. G
- Close the cover and lock the gearmotor. H I

State LED

Color	Function
Green	power on, charging
Yellow	battery operated
Red	Flat battery

This product complies with the law.

DISMANTLING AND DISPOSAL The packaging materials (cardboard, plastic, and so on) should be disposed of as solid household waste. The product components (metals; control boards, batteries, etc.) must be separated from other waste for recycling. Check your local laws to properly dispose of the materials.

DISPOSE OF RESPONSIBLY!

THE CONTENTS OF THIS MANUAL MAY CHANGE, AT ANY TIME, AND WITHOUT NOTICE.

MEASUREMENTS, UNLESS OTHERWISE STATED, ARE IN MILLIMETERS.

FRANÇAIS

Description

Carte pour le branchement en cas de coupure de courant et pour la recharge des batteries.
Les batteries représentées NE sont PAS fournies par la société CAME.

Données techniques

Type	LBF40
Alimentation (V)	24 DC
Absorption (mA)	50
Courant de charge (mA max.)	250
Température de fonctionnement (°C)	-20 à +55

Type	Batteries
Ampérage (Ah)	3,2
Voltage (V)	12
Type	Rechargeable

📖 Le nombre de manœuvres d'urgence garanti, après la première manœuvre, dépend de l'état des batteries.

Description des parties

1. Carte LBF40
2. Support batteries
3. Vis UNI 6954 3.9x9.5
4. Tirant
5. Écrou UNI 5588 M5
6. Câble chargeur de batteries
7. Bornier 3 pôles
8. Connecteur faston

Couleur des câbles : rouge = ⊕ / noir = ⊖

Installation

⚠ Mettre hors tension avant toute opération.
- Débloquer le moteur, ouvrir le volet de déblocage et dévisser les vis de fixation du couvercle.
- Soulever et enlever le couvercle.

⚠ Pour FA4024CB : débrancher le câble.

Connexions et configurations

- Introduire la carte.
- Débrancher les bornes et enlever la plaque de fixation ; fixer le support pour les batteries, positionner ces dernières et fixer le tout à l'aide des tirants.
- Débrancher le câble du transformateur sur la carte ZL94 et le rebrancher à la carte LBF40 ; connecter les cartes entre elles à l'aide du câble fourni.
- Raccorder les deux moteurs entre eux.
- Connecter les batteries entre elles comme illustré.
- Fermer le couvercle et bloquer le motoréducteur.

LED d'état

Couleur	Fonction
Vert	présence de courant, en mode charge
Jaune	fonctionnement par batterie
Rouge	batterie déchargée

Ce produit est conforme aux directives de référence en vigueur.

MISE AU REBUT ET ÉLIMINATION - Les composants de l'emballage (carton, plastique, etc.) sont assimilables aux déchets urbains solides. Les composants du produit (métal, cartes électroniques, batteries, etc.) doivent être triés et différenciés. Pour les modalités d'élimination, vérifier les normes en vigueur sur le lieu d'installation.

NE PAS JETER DANS LA NATURE !

LE CONTENU DE CE MANUEL EST SUSCEPTIBLE DE SUBIR DES MODIFICATIONS À TOUT MOMENT ET SANS AUCUN PRÉAVIS.

LES DIMENSIONS SONT EXPRIMÉES EN MILLIMÈTRES, SAUF INDICATION CONTRAIRE.

РУССКИЙ

Описание

Плата аварийного питания для подключения и зарядки аккумуляторов.
Изображенные на рисунке аккумуляторы НЕ входят в комплект поставки CAME.

Технические характеристики

Модель	LBF40
Напряжение электропитания (В)	=24 В
Потребляемый ток (мА)	50
Зарядный ток (мА макс.)	250
Диапазон рабочих температур (°C)	-20 — +55

Тип	Аккумуляторы
Ёмкость (Ач)	3.2
Напряжение (В)	12
Модель	Аккумулятор

📖 Гарантированное количество рабочих действий при кратковременном отключении электропитания зависит от состояния аккумуляторов.

Основные компоненты

1. Плата LBF40
2. Крепление для аккумуляторов
3. Винт UNI 6954 3,9x9,5
4. Верхнее крепление пружины
5. Гайка UNI 5588 M5
6. Кабель зарядки аккумуляторов
7. Клеммная колодка, 3-контактная
8. Коннектор типа "фастон"

Важное примечание! Цвета проводов: красный = ⊕ / черный = ⊖

Монтаж

⚠ Перед проведением каких-либо работ необходимо отключить сетевое электропитание.
- Разблокируйте привод, откройте дверцу и отверните крепежные винты крышки.
- Приподнимите и снимите крышку.

⚠ Для FA4024CB: отсоедините провод.

Электрические подключения и настройки

- Вставьте плату.
- Отсоедините клеммы и снимите монтажное основание; зафиксируйте держатель для аккумуляторов, вставьте аккумуляторы и зафиксируйте всю конструкцию крепежными деталями.
- Отсоедините кабель трансформатора от платы ZL94 и подключите его к плате LBF40; выполните подключения между платами прилагаемым кабелем.
- Выполните подключения между двумя моторами.
- Выполните подключения между аккумуляторами, как показано на рисунке.
- Закройте крышку и заблокируйте мотор-редуктор.

Светодиодный индикатор состояния

Цвет	Функция
Зеленый	Есть сетевое напряжение, заряжается
Желтый	Работа от аккумуляторов
Красный	Аккумулятор разряжен

Изделие соответствует требованиям действующих нормативов.

УТИЛИЗАЦИЯ — Упаковочные материалы (картон, пластмасса и т. д.) могут быть утилизированы как бытовые отходы. Материалы и компоненты изделия (металл, электронные платы, элементы питания и т.д.) необходимо разделить перед утилизацией. Утилизацию изделия необходимо проводить в соответствии с действующим законодательством местности, в которой производилась его эксплуатация.

НЕ ЗАГРЯЗНЯЙТЕ ОКРУЖАЮЩУЮ СРЕДУ!

СОДЕРЖАНИЕ ДАННОГО РУКОВОДСТВА МОЖЕТ БЫТЬ ИЗМЕНЕНО В ЛЮБОЕ ВРЕМЯ БЕЗ ПРЕДВАРИТЕЛЬНОГО УВЕДОМЛЕНИЯ.

ВСЕ РАЗМЕРЫ ПРИВЕДЕНЫ В МИЛЛИМЕТРАХ, ЕСЛИ НЕ УКАЗАНО ИНОЕ.