CAME

FA01230M4A

# 806SA-0080

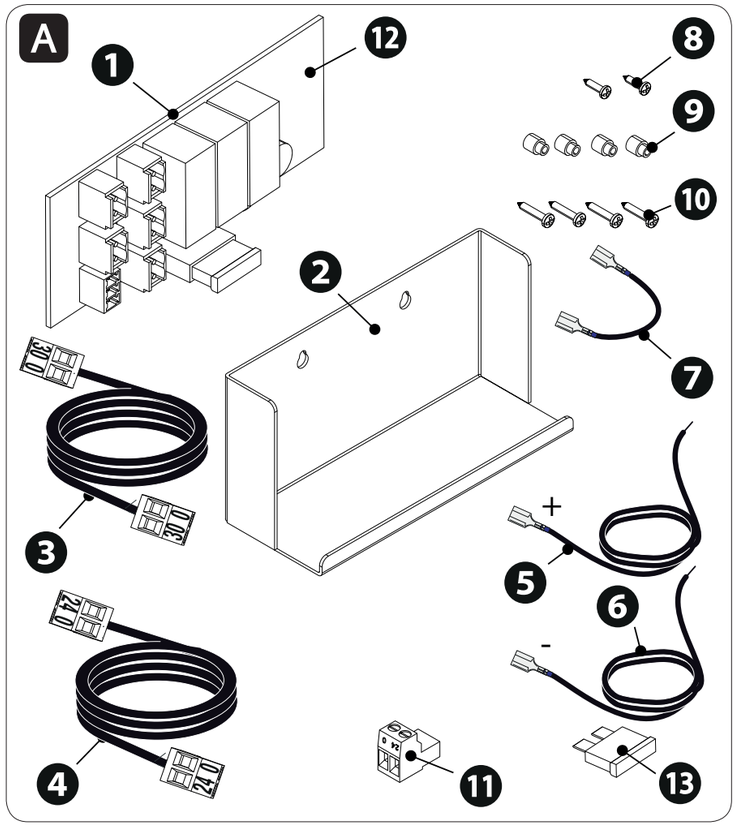


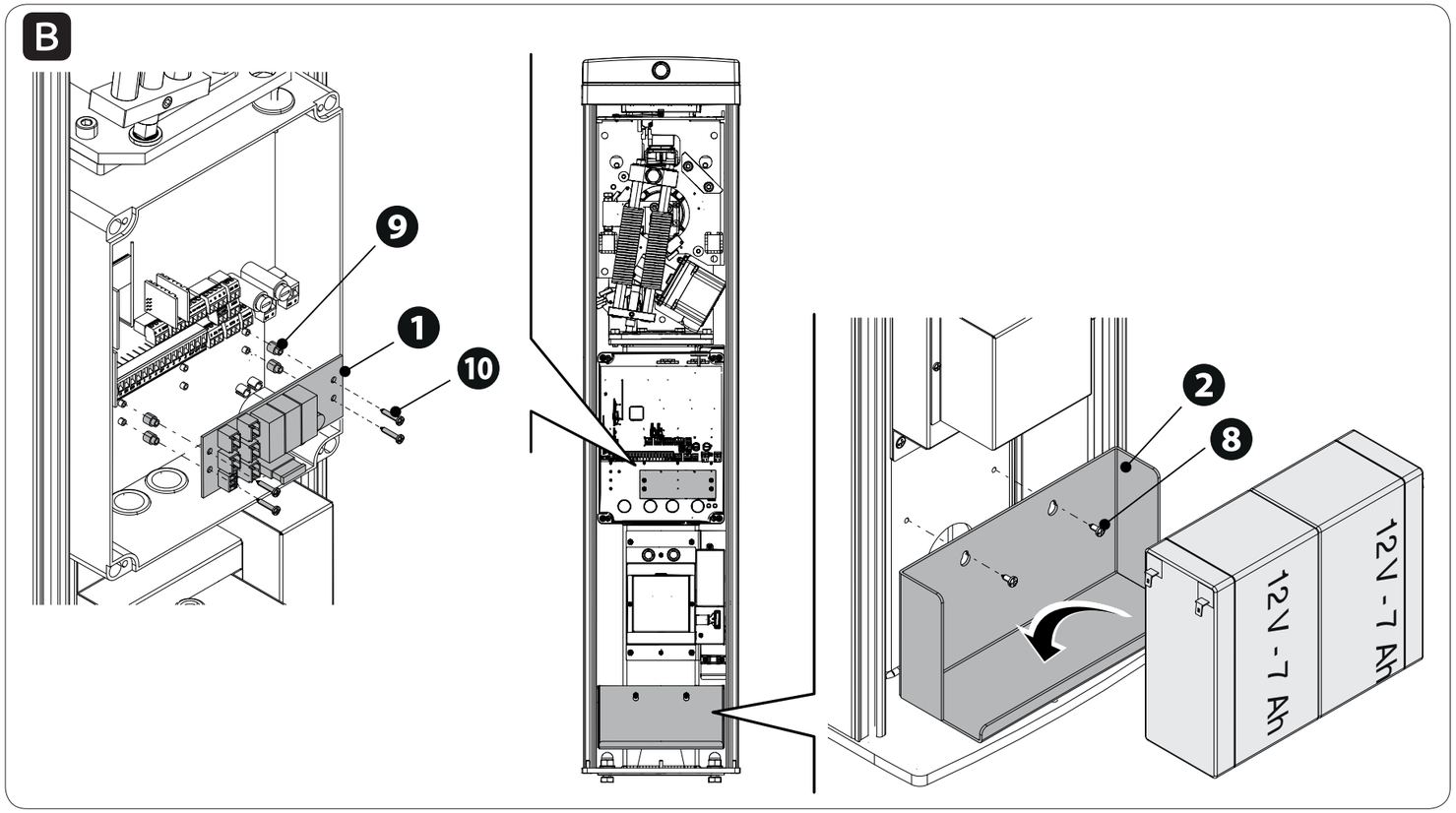


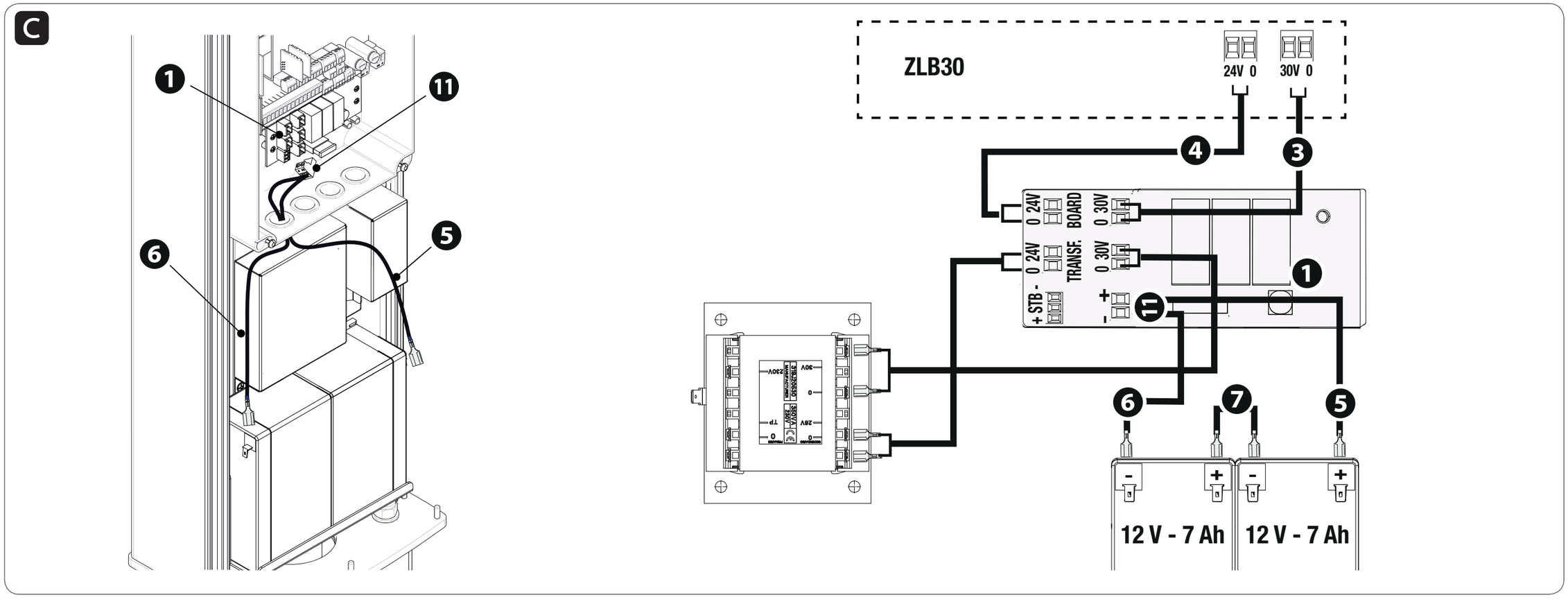


| | |
|---|---|
| IT | Italiano |
| EN | English |
| FR | Français |
| RU | Русский |


**CAME S.P.A.**
Via Martiri Della Libertà, 15
31030 - Dosson di Casier
Treviso - Italy


CAME.COM

# ITALIANO

## Avvertenze generali

Leggere attentamente le istruzioni prima di iniziare l'installazione ed eseguire gli interventi come specificato dal costruttore.

L'installazione, la messa in servizio e la manutenzione devono essere effettuate da personale qualificato ed esperto e nel pieno rispetto delle normative vigenti.

Prima di effettuare qualunque operazione di pulizia, manutenzione o sostituzione di parti, togliere l'alimentazione al dispositivo.

Il prodotto deve essere destinato solo all'uso per il quale è stato espressamente studiato e ogni altro uso è da considerarsi pericoloso.

Came S.p.A. non è responsabile per eventuali danni causati da usi impropri, erronei ed irragionevoli.

La predisposizione dei cavi, la posa in opera, il collegamento e il collaudo si devono eseguire osservando la regola dell'arte e in ottemperanza alle norme e leggi vigenti.

Il prodotto è conforme alle direttive applicabili, vigenti al momento della fabbricazione.

**DISMISSIONE E SMALTIMENTO** - Non disperdere nell'ambiente l'imballaggio e il dispositivo alla fine del ciclo di vita, ma smaltirli seguendo le norme vigenti nel paese di utilizzo del prodotto. I componenti riciclabili riportano simbolo e sigla del materiale.

NON DISPERDERE NELL'AMBIENTE!

I CONTENUTI DEL MANUALE SONO DA RITENERSI SUSCETTIBILI DI MODIFICA IN QUALSIASI MOMENTO SENZA OBBLIGO DI PREAVVISO.

## Descrizione

806SA-0080 Kit batteria per il funzionamento in caso di blackout e per la ricarica delle batterie su barriera serie GARD-PT.

## Dati tecnici

| Modello | 806SA-0080 |
|---|---|
| Alimentazione (V) | 24 AC - DC |
| Assorbimento in stand-by (mA) | 20 |
| Assorbimento (mA) | 400 |
| Assorbimento max (mA) | 730 |
| Tensione di soglia con batteria scarica (V) | 18 DC |
| Tensione di uscita (V) | 27 DC |
| Temperatura di esercizio (°C) | -20 ÷ +55 |
| Classe di isolamento | III |

## Descrizione delle parti A

1 - Scheda LBB
2 - Staffa di supporto batterie
3 - Cavo di collegamento 30 V-0
4 - Cavo di collegamento 24 V-0
5 - Cavo rosso per batteria
6 - Cavo nero per batteria
7 - Cavo ponte per collegamento batterie
8 - Viti UNI6954 3,9x9,5
9 - Poppette
10 - Viti UNI6954 2,9x16.
11 - Morsettiera
12 - LED di stato
13 - Fusibile di ricambio da 10 A

## Installazione B

La scheda LBB va fissata all'interno del quadro di comando.
La staffa di supporto batterie va fissata all'interno della barriera.
Le batterie a tampone (non fornite) vanno inserite nella staffa di supporto batterie.

## Collegamenti elettrici C

Predisporre i cavi elettrici e collegarli alla scheda LBB come da disegno.

## LED di stato

| Colore | Funzione |
|---|---|
| Verde acceso | Tensione di linea presente. Carica batteria completata. |
| Verde lampeggiante | Tensione di linea presente in fase di carica della batteria. |
| Blu acceso | Funzionamento a batteria. |
| Rosso acceso | Batteria scarica (scheda non alimentata) |
| Rosso lampeggiante | Verifica stato della batteria dopo sostituzione. |
| Rosso e Verde lampeggianti | Batteria scollegata, fusibile scheda LBB bruciato o batteria completamente carica |

# ENGLISH

## General Precautions

Read the instructions carefully before beginning the installation and carry out the actions as specified by the manufacturer.

Installing, commissioning and maintenance must only be done by qualified, expert staff and in full compliance with applicable laws.

Before doing any cleaning or maintaining or parts-replacing, cut off the mains power supply.

Use this product only for its specifically intended use. Any other use is hazardous.

Came S.p.A. is not liable for any damage caused by improper, wrongful and unreasonable use.

Laying of cables, installation and testing must follow state-of-the-art procedures as dictated by applicable standards and laws.

This product conforms to the, standing, applicable directives when manufactured.

**DISMANTLING AND DISPOSAL** - Dispose of the packaging and the device at the end of its life cycle responsibly, in compliance with the laws in force in the country where the product is used. The recyclable components are marked with a symbol and the material's ID marker.

DISPOSE OF RESPONSIBLY!

THE CONTENTS OF THIS MANUAL MAY CHANGE, AT ANY TIME, AND WITHOUT NOTICE.

## Description

806SA-0080 - Battery kit for operating even during power outages and recharging the batteries on GARD-PT series barrier.

## Technical data

| Model | 806SA-0080 |
|---|---|
| Power supply (V) | 24 AC - DC |
| Consumption in stand-by mode (mA) | 20 series |
| Current draw (mA) | 400 series |
| Maximum draw (mA) | 730 series |
| Low battery threshold voltage (V) | 18 DC |
| Output voltage (V) | 27 DC |
| Operating temperature (°C) | -20 to +55 |
| Insulation class | III |

## Description of parts A

1 - LBB board
2 - Battery support bracket
3 - Connection cable 30 V-0
4 - Connection cable 24 V-0
5 - Red cable for battery
6 - Black cable for battery
7 - Jumper cable for batteries connection
8 - UNI6954 3.9X9.5 screws
9 - Bosses
10 - UNI6954 2.9X16 screws.
11 - Terminal board
12 - State LED
13 - Spare 10 A fuse

## Installation B

The LBB board must be fixed inside the control panel.
The battery support bracket must be fixed inside the barrier.
The buffer batteries (not supplied) must be inserted in the battery support bracket.

## Electrical wiring C

Prearrange the electric cables and connect them to the LBB board as shown in the drawing.

## State LED

| Colour | Function |
|---|---|
| Green on | Incoming voltage on. Battery charge completed. |
| Flashing green | Line voltage present during battery charging. |
| Blue on | Battery operation. |
| Red on | Low battery (board not powered) |
| Red flashing | Battery status check after replacement. |
| Red and Green flashing | Battery disconnected or burnt LBB board fuse |

# FRANÇAIS

## Instructions générales

Lire attentivement les instructions avant toute opération d'installation et effectuer les interventions comme indiqué par le fabricant.

L'installation, la programmation, la mise en service et l'entretien doivent être effectués par du personnel qualifié et dans le plein respect des normes en vigueur.

Avant toute opération de nettoyage, d'entretien ou de remplacement de pièces détachées, mettre le dispositif hors tension.

Ce produit ne devra être destiné qu'à l'utilisation pour laquelle il a été expressément conçu et toute autre utilisation est à considérer comme dangereuse.

Came S.p.A. décline toute responsabilité en cas de dommages provoqués par des utilisations impropres, incorrectes ou déraisonnables.

La position des câbles, la pose, la connexion et l'essai doivent être réalisés selon les règles de l'art et conformément aux normes et lois en vigueur.

Ce produit est conforme aux directives applicables, en vigueur lors de sa fabrication.

**MISE AU REBUT ET ÉLIMINATION** - Ne pas jeter l'emballage et le dispositif dans la nature au terme du cycle de vie de ce dernier, mais les éliminer selon les normes en vigueur dans le pays où le produit est utilisé. Le symbole et le sigle du matériau figurent sur les composants recyclables.

NE PAS JETER DANS LA NATURE !

LE CONTENU DE CE MANUEL EST SUSCEPTIBLE DE SUBIR DES MODIFICATIONS À TOUT MOMENT ET SANS AUCUN PRÉAVIS.

## Description

806SA-0080 Kit batterie pour le fonctionnement en cas de coupure de courant et pour la recharge des batteries sur la barrière série GARD-PT.

## Données techniques

| Modèle | 806SA-0080 |
|---|---|
| Alimentation (V) | 24 AC - DC |
| Absorption en mode veille (mA) | 20 |
| Absorption (mA) | 400 |
| Absorption max. (mA) | 730 |
| Tension de seuil avec batterie déchargée (V) | 18 DC |
| Tension de sortie (V) | 27 DC |
| Température de fonctionnement (°C) | -20 ÷ +55 |
| Classe d'isolation | III |

## Description des parties A

1 - Carte LBB
2 - Patte de suspension batteries
3 - Câble de connexion 30 V-0
4 - Câble de connexion 24 V-0
5 - Câble rouge pour batterie
6 - Câble noir pour batterie
7 - Câble de connexion des batteries
8 - Vis UNI6954 3,9x9,5
9 - Embouts
10 - Vis UNI6954 2,9x16.
11 - Bornier
12 - LED état
13 - Fusible de rechange de 10 A

## Installation B

La carte LBB doit être fixée à l'intérieur de l'armoire de commande.
La patte de suspension des batteries doit être fixée à l'intérieur de la barrière.
Les batteries tampon (non fournies) doivent être installées dans la patte de suspension des batteries.

## Branchements électriques C

Préparer les câbles électriques et les connecter à la carte LBB comme indiqué sur la figure.

## LED d'état

| Couleur | Fonction |
|---|---|
| Vert allumé | Présence de tension Recharge batterie complétée |
| Vert clignotant | Présence de tension en phase de recharge de la batterie. |
| Bleu allumé | Fonctionnement par batterie |
| Rouge allumé | Batterie déchargée (carte non alimentée) |
| Rouge clignotant | Contrôle état de la batterie après le remplacement. |
| Rouge et vert clignotants | Batterie déconnectée ou fusible carte LBB brûlé |

# РУССКИЙ

## Общие предупреждения

Внимательно прочитайте инструкции, прежде чем приступить к установке и выполнению работ, согласно указаниям фирмы-изготовителя.

Монтаж, ввод в эксплуатацию и техническое обслуживание должны выполняться квалифицированным и опытным персоналом в полном соответствии с требованиями действующих норм безопасности.

Перед выполнением работ по очистке, техническому обслуживанию или замене деталей обесточьте устройство.

Это изделие должно использоваться исключительно по назначению. Использование не по назначению считается опасным.

Компания CAME S.p.A. не несет ответственности за ущерб вследствие неправильного или небрежного использования изделия.

Монтаж, прокладка кабелей, электрические подключения и наладка системы должны выполняться в соответствии с установленными правилами, мерами безопасности и соответствующими процедурами эксплуатации, указанными в технической документации на эти изделия.

Изделие соответствует требованиям применимых директив, действовавших на момент изготовления.

**УТИЛИЗАЦИЯ** – Не выбрасывайте упаковку и устройство в окружающую среду. Утилизируйте их в соответствии с требованиями законодательства, действующего в стране установки изделия. Пригодные для повторного использования компоненты отмечены специальным символом с обозначением материала.

НЕ ЗАГРЯЗНЯЙТЕ ОКРУЖАЮЩУЮ СРЕДУ!

СОДЕРЖАНИЕ ДАННОГО РУКОВОДСТВА МОЖЕТ БЫТЬ ИЗМЕНЕНО В ЛЮБОЕ ВРЕМЯ БЕЗ ПРЕДВАРИТЕЛЬНОГО УВЕДОМЛЕНИЯ.

## Описание

806SA-0080 Комплект аккумуляторов для аварийного питания и подзарядки аккумуляторов на шлагбауме серии GARD-PT.

## Технические характеристики

| Модель | 806SA-0080 |
|---|---|
| Напряжение электропитания | ~24 / =24 В |
| Потребление в режиме ожидания (мА) | 20 |
| Макс. потребляемый ток (мА) | 400 |
| Макс. потребляемый ток (мА) | 730 |
| Пороговое напряжение разряженного аккумулятора (В) | =18 В |
| Выходное напряжение (В) | =27 В |
| Диапазон рабочих температур (°C) | от –20 до +55 |
| Класс изоляции | III |

## Описание компонентов A

1 - Плата LBB
2 - Крепежная опора для аккумуляторов
3 - Кабель подключения к сети электроснабжения 30 В – 0
4 - Кабель подключения к сети электроснабжения 24 В – 0
5 - Кабель (красный) для аккумулятора
6 - Кабель (черный) для аккумулятора
7 - Перемычкадля подключения аккумуляторов
8 - Винты UNI6954 3,9 x 9,5
9 - Упоры
10 - Винты UNI6954 2,9 x 16.
11 - Клеммная колодка
12 - Светодиодный индикатор состояния
13 - Запасной предохранитель 10 A

## Монтаж B

Плату LBB необходимо зафиксировать внутри блока управления.
Крепежную опору для аккумуляторов необходимо зафиксировать внутри шлагбаума.
Буферные аккумуляторы (не входят в комплект) устанавливаются в крепежную опору для аккумуляторов.

## Электрические подключения C

Подготовьте электрические кабели и подключите их к плате LBB, как показано на рисунке.

## Светодиодный индикатор состояния

| Цвет | Функция |
|---|---|
| Горит зеленый индикатор | Сетевое напряжение подается Подзарядка аккумулятора завершена. |
| Мигает зеленый индикатор | Сетевое напряжение подается на этапе подзарядки аккумулятора. |
| Горит синий индикатор | Работа от аккумулятора. |
| Горит красный индикатор | Низкий заряд аккумулятора (питание на плату не подается) |
| Мигает красный индикатор | Проверить состояние аккумулятора после замены. |
| Мигают красный и синий индикаторы | Аккумулятор отключен или сгорел предохранитель платы LBB |