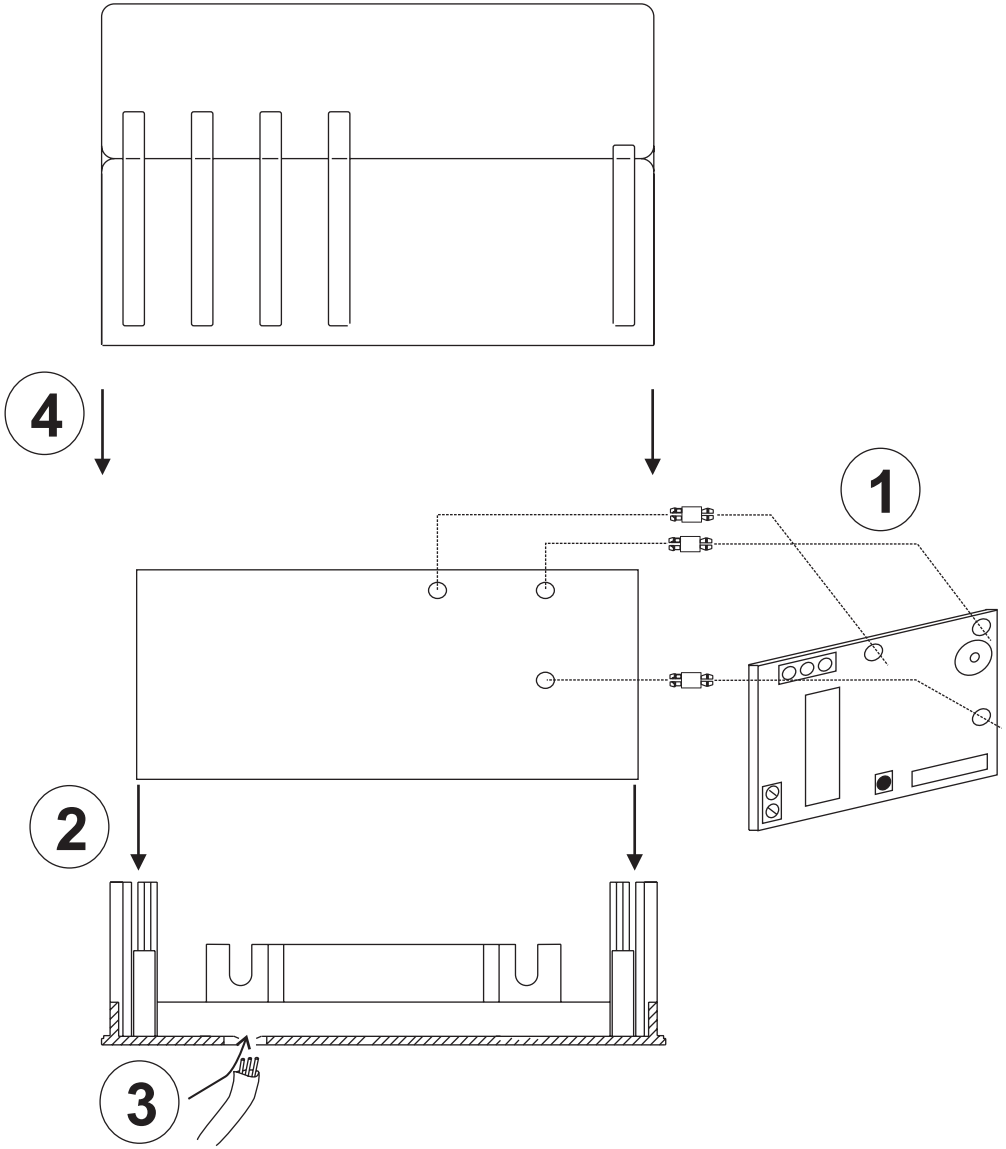
4
1
2
3

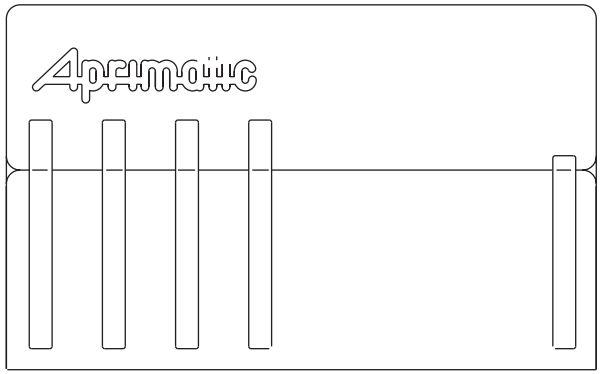
Apcumatic

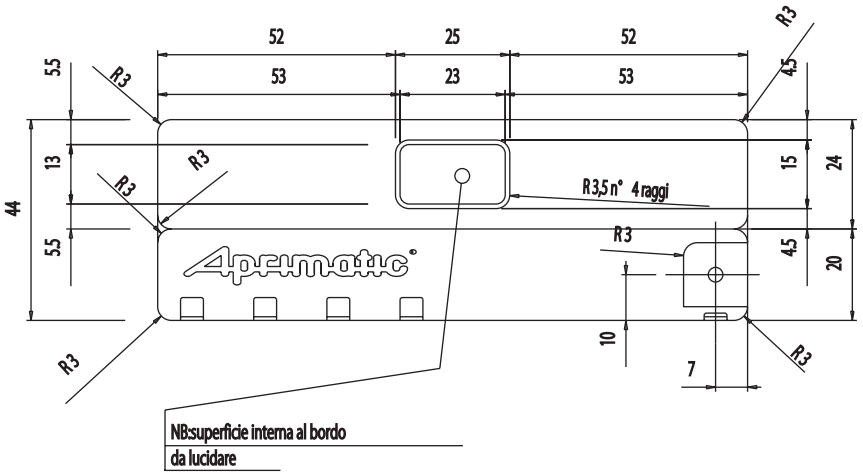
52
25
52
53
23
53
5.5
13
44
5.5
R3
R3
R3
R3
R3
R3
R3
4.5
15
24
4.5
20
R3,5 n° 4 raggi
Apcumatic
10
7
NB:superficie interna al bordo
da lucidare

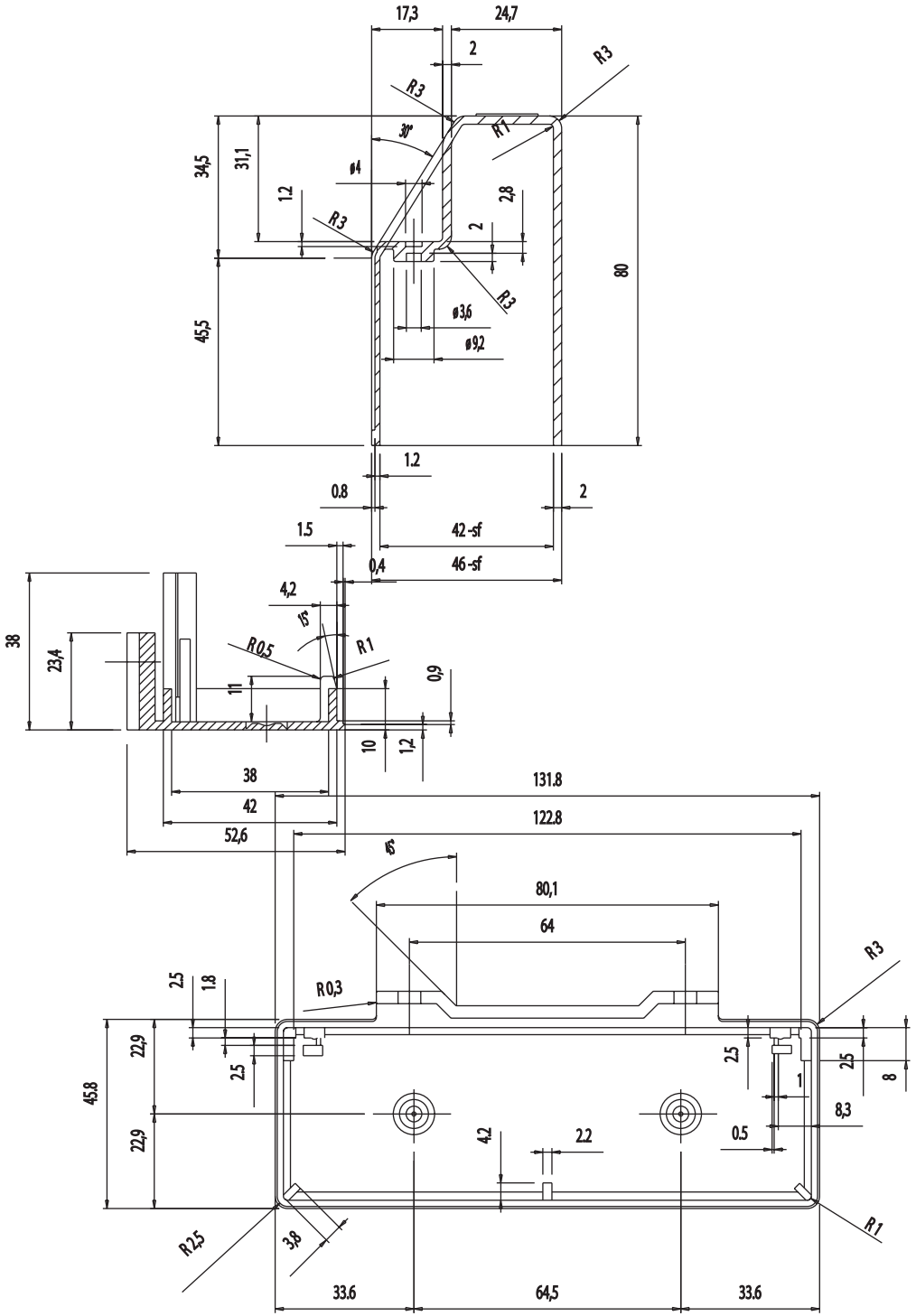
17,3
24,7
2
R3
R3
R1
30°
34,5
31,1
ø4
1.2
2,8
R3
2
R3
80
45,5
ø3,6
ø9,2
1.2
0.8
2
1.5
42 -sf
0,4
46 -sf
4,2
15°
38
23,4
R0,5
R1
11
0,9
10
1,2
38
42
52,6
131.8
122.8
15°
80,1
64
R3
2.5
1.8
R0,3
22,9
2.5
45,8
22,9
2.5
2.5
8
1
8,3
4.2
2.2
0.5
R2,5
3,8
R1
33.6
64,5
33.6