# Fiche technique | Référence: 753-647

Multi-maître DALI

https://www.wago.com/753-647

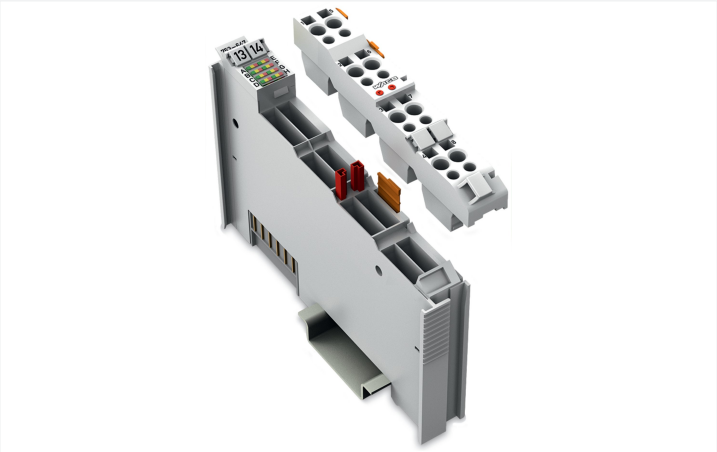

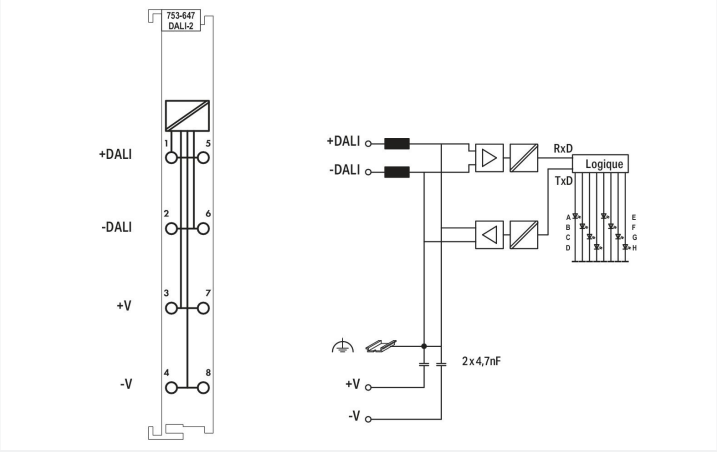


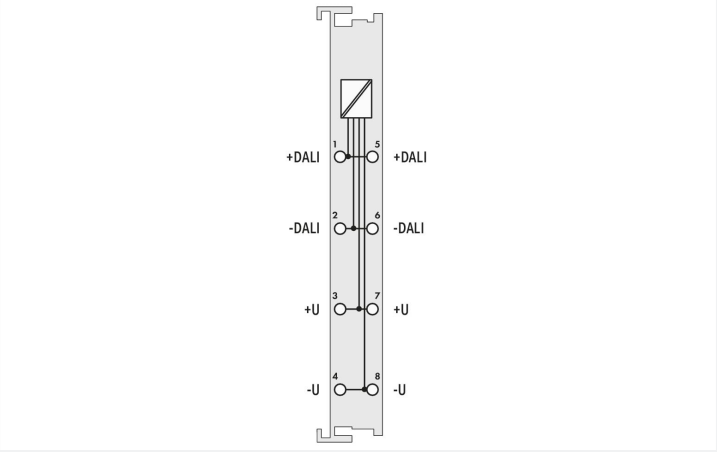


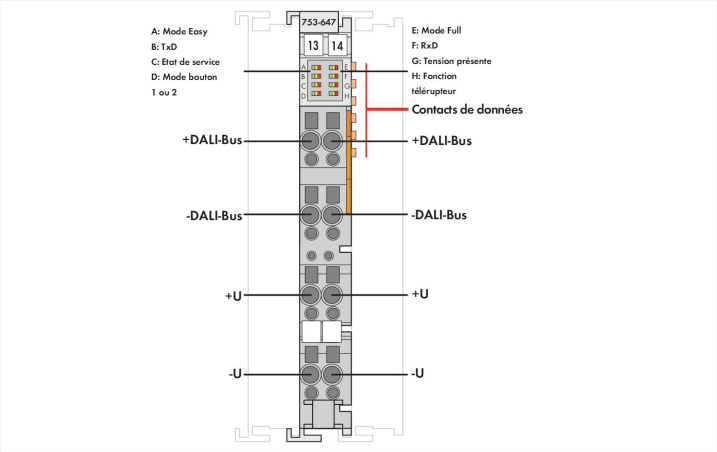

La borne DALI-Multi-Master (753-647) est certifiée selon le standard DALI-2- CEI 62386. Le regroupement des fournisseurs autour d'un Standard DALI a pour but d'obtenir une interopérabilité des participants du bus dans le domaine de l'éclairage.
La borne d'E/S de 12 mm de large est une interface DALI en combinaison avec les contrôleurs et les bornes d'E/S de la série 750 (BACnet, KNX, EnOcean, LON®, MODBUS® et autres).
Une borne multi-maître DALI supporte respectivement 64 adresses pour « Control Gears » (ballasts électroniques) et 64 adresses pour capteurs DALI (Multi-Capteur-DALI : en raison des caractéristiques d'émissions cycliques sur le bus il est recommandé de limiter à un max. de 16 capteurs) . Chaque ballast DALI peut être attribué à 16 groupes et 16 scénarios d'éclairage. La borne multi-maître DALI offre de plus 16 autres groupes virtuels sur le bus DALI. Grâce au WAGO I/O System 750, il est possible de combiner les commandes DALI avec des produits d'autres sociétés. On peut monter plusieurs bornes maîtres DALI sur un même nœud. Le nombre maximum de bornes sur un même contrôleur est dépendant de la taille mémoire de l'application.
Pour programmer le contrôleur on utilise le logiciel de programmation WAGO-I/O-PRO (CODESYS V2.3) ou ***e!**COCKPIT* (basé sur CODESYS V3). WAGO supporte la programmation avec une vaste bibliothèque CEI 61131-3, avec de simples modules pour la réalisation d'applications d'éclairage complexes. En alternative, par de simples appels de fonction, « l'EASY mode » se charge de la commande d'éclairage sans programmation d'API. Pour la mise en service et la maintenance, on dispose d'un logiciel simple et puissant WAGO-DALI-Configurator qui se comporte comme un logiciel Windows autonome ou peut aussi être appelé à partir du logiciel WAGO-I/O-CHECK (CODESYS V2.3) ou ***e!**COCKPIT* (basé sur CODESYS V3).
Pour l'alimentation de la borne multi-maître DALI, deux possibilités :
1. La borne convertisseur DC/DC multi-maître DALI (753-620) pour alimenter une seule borne DALI.
2. L'alimentation (787-1007) pour l'alimentation de plusieurs bornes multi-maître DALI (753-647)

## Remarques

| | |
|---|---|
| Remarque | Le connecteur de la série 753 fait partie de la livraison |

## Données techniques

| | |
|---|---|
| Spécification appareil | Spécifications DALI-2 : DIN CEI 62386 seulement en relation avec les alimentations 753-620 ou 787-2857 |
| Appareil spécifique | Consommation de courant sur le bus DALI avec alimentation alternative par le bus DALI : 10 mA |
| Topologie | Nombre d'appareils de contrôle/d'unités de contrôle (DALI) : Adressable : 64 Control Gears + 64 Control Devices |
| Canal de transmission | 1 |
| Unité d'adressage | 24 bytes de données |
| Consommation de courant garantie | 200 mA |
| Consommation de courant maximale | 250 mA |
| Alimentation | DALI : 18 V (externe) |
| Mise en service | commissioning and programming: via WAGO-I/O-PRO V2.3 or CODESYS 3.5; Configuration: via WAGO DALI configurator |
| Tension d'alimentation système | 5 V DC; via contacts de données |
| Consommation de courant alimentation système (5 V) | 85 mA |
| Séparation de potentiel | 2100 V DC DALI-Bus/Bus interne |
| Éléments d'affichage | LED (A-H) verte/jaune/rouge : Easy Mode, TxD, état de fonctionnement, Mode bouton 1 ou 2, Mode Full, RxD, tension présente, fonction télérupteur |

## Données de raccordement

| | |
|---|---|
| Type de connexion : entrées/sorties | 8 x CAGE CLAMP® |
| Matière plastique conducteur raccordable | Cuivre |
| Type de connexion 1 | des entrées/sorties |
| Conducteur rigide | 0,08 … 2,5 mm² / 28 … 14 AWG |
| Conducteur souple | 0,08 … 2,5 mm² / 28 … 14 AWG |
| Longueur de dénudage | 9 … 10 mm / 0.35 … 0.39 inch |

## Données géométriques

| | |
|---|---|
| Largeur | 12 mm / 0.472 inch |
| Hauteur | 100 mm / 3.937 inch |
| Profondeur | 69 mm / 2.717 inch |
| Prof. à partir du niveau supérieur du rail | 61,8 mm / 2.433 inch |

## Données mécaniques

| | |
|---|---|
| Type de montage | Rail 35 |
| Niveau de câblage enfichable | enfichable |

## Données du matériau

| | |
|---|---|
| Matériel de l'enveloppe | Polycarbonate, polyamide 6.6 |
| Charge calorifique | 1,046 MJ |
| Poids | 61,4 g |
| Marquage de conformité | CE |

## Conditions d'environnement

| | |
|---|---|
| Température ambiante (fonctionnement) | 0 … +55 °C |
| Température ambiante (stockage) | -40 … +85 °C |
| Indice de protection | IP20 |
| Degré de pollution | 2 selon CEI 61131-2 |
| Altitude de fonctionnement | 0 … 2000 m |
| Position de montage | Horizontal left, horizontal right, horizontal top, horizontal bottom, vertical top and vertical bottom |
| Humidité relative (sans condensation) | 95 % |
| Résistance aux vibrations | 4g selon CEI 60068-2-6 |
| Résistance aux chocs | 15g selon CEI 60068-2-27 |
| CEM – Susceptibilité en réception | selon EN 61000-6-2*, *seulement en combinaison avec convertisseur DC-/DC 753-620 ou alimentation 787-1007 |
| CEM – En émission | selon EN 61000-6-3*, *seulement en combinaison avec convertisseur DC-/DC 753-620 ou alimentation 787-1007 |
| Contrainte par matières polluantes | selon CEI 60068-2-42 et CEI 60068-2-43 |
| Concentration maximale en matière polluante $H_2S$ admise à une humidité relative 75 % | 10 ppm |
| Concentration maximale en matière polluante $SO_2$ admise à une humidité relative 75 % | 25 ppm |

## Données commerciales

| | |
|---|---|
| Product Group | 15 (Système E/S) |
| eCl@ss 10.0 | 27-24-26-08 |
| eCl@ss 9.0 | 27-24-26-08 |
| ETIM 9.0 | EC001604 |
| ETIM 8.0 | EC001604 |
| Unité d'emb. (SUE) | 1 pce(s) |
| Type d'emballage | Carton |
| Pays d'origine | DE |
| GTIN | 4050821475712 |
| Numéro du tarif douanier | 85389099990 |

## Conformité environnementale du produit

| | |
|---|---|
| CAS-No. | 1303-86-2<br>1317-36-8<br>7439-92-1<br>79-94-7 |
| Liste des substances candidates REACH | 2,2',6,6'-tetrabromo-4,4'-isopropylidenediphenol<br>Diboron trioxide<br>Lead<br>Lead monoxide |
| État de conformité RoHS | Compliant,With Exemption |
| Exemption RoHS | 6(c)<br>7(a)<br>7(c)-I<br>7(c)-II |
| SCIP notification number (Autriche) | 213eb1c4-9ed7-4749-b22e-256a7bf968fb |
| SCIP notification number (Belgique) | 2f382da1-a23d-4244-9e14-87624fb0f1fd |
| SCIP notification number (Bulgarie) | 7c0c02d7-7667-43cd-9d52-56d5d772cb75 |
| SCIP notification number (République tchèque) | 90479752-9e92-42b2-8a34-27a9419c6e5d |
| SCIP notification number (Danemark) | c78efd5c-36c2-4820-9e12-4c016b42179e |
| SCIP notification number (Finlande) | bcdfe591-236b-46a9-ae06-835b9f6d9f8b |
| SCIP notification number (France) | c2299956-d5e5-49c7-8fff-96cdc1449b96 |
| SCIP notification number (Allemagne) | 2683dc8b-cc59-4163-a3cc-b2785f3aba7b |
| SCIP notification number (Hongrie) | 9cb78b3b-5d4c-4307-bcc1-559590473e9d |
| SCIP notification number (Italie) | 0f8e04a5-59fe-4bd8-81a9-b5148e7a1726 |
| SCIP notification number (Pays bas) | 0be66433-cffe-4108-a84a-068c2f0da78e |
| SCIP notification number (Pologne) | 9fe97acd-0526-41e2-b85a-639c510dd358 |
| SCIP notification number (Roumanie) | 1e697fdd-545c-4b9b-b780-65bea0c2984d |
| SCIP notification number (Suède) | 0e952436-3ef8-4845-b68d-5663affeb2cc |

## Approbations / certificats

### Homologations générales

| Homologation | Norme | Nom du certificat |
|---|---|---|
| KC<br>National Radio Research Agency | Article 58-2, Clause 3 | MSIP-REM-W43-MSM750 |
| UL<br>Underwriters Laboratories Inc. (ORDINARY LOCATIONS) | UL 508 | E175199 |

### Déclarations de conformité et de fabricant

| Homologation | Norme | Nom du certificat |
|---|---|---|
| EU-Declaration of Conformity<br>WAGO GmbH & Co. KG | - | - |
| UK-Declaration of Conformity<br>WAGO GmbH & Co. KG | - | - |

### Homologations pour le secteur marine

| Homologation | Norme | Nom du certificat |
|---|---|---|
| ABS<br>American Bureau of Shipping | - | 22-2219060 |
| BSH<br>Bundesamt fuer Seeschifffahrt und Hydrographie | - | 1104 |
| DNV<br>DNV GL SE | DNV-CG-0339,Aug.2021 | TAA0000194 |

### Homologations pour le secteur marine

| | | |
|---|---|---|
| KR<br>Korean Register of Shipping | - | KR HMB05880-AC001 |
| LR<br>Lloyds Register EMEA | - | LR22180952TA |
| PRS<br>Polski Rejestr Statków | - | TE/1101/880590/23 |
| RINA<br>RINA Germany GmbH | - | ELE343521XG001 |

## Certificats spécifiques au protocole et au bus de terrain

| Homologation | Norme | Nom du certificat |
|---|---|---|
| DALI2<br>Digital Illumination Interface Alliance (DiiA) | - | DALI_2_ID2036 |

## Téléchargements

### Conformité environnementale du produit

| Recherche de conformité |
|---|
| Environmental Product Compliance 753-647 |

### Documentation

| Manuel | | | |
|---|---|---|---|
| Product Manual WAGO DALI Configurator | V 4.1.0<br>24.06.2024 | pdf<br>5467.88 KB | |
| Système E/S 750/753 | | | |
| Product Manual DALI Multi-Master Module | V 1.4.5<br>29.11.2022 | pdf<br>2635.00 KB | |

| Informations de compatibilité | | | |
|---|---|---|---|
| Compatibility List DALI Sensors | V 1.2.3<br>10.01.2024 | pdf<br>515.82 KB | |

| Description du système | | | |
|---|---|---|---|
| Système d'E/S – Série 750 et 753, Informations générales de produit | | pdf<br>1660.46 KB | |
| Overview on WAGO-I/O-SYSTEM 750 approvals | | pdf<br>192.00 KB | |

| Texte complémentaire | | | |
|---|---|---|---|
| 753-647 | 14.05.2019 | xml<br>7.20 KB | |
| 753-647 | 14.05.2019 | doc<br>37.00 KB | |
| ausschreiben.de<br>753-647 | | | |

### Notes d'application

| Note d'application CoDeSys 2.3 | | | |
|---|---|---|---|
| Application Note ThebenKNX_DALI | 25.08.2016<br>25.08.2016 | zip<br>727.76 KB | |
| Application note: DALI 753-647 Configuration Interface | 1.0.2<br>29.04.2019 | zip<br>3032.71 KB | |

| Note d'application e!COCKPIT | | | |
|---|---|---|---|
| e!COCKPIT application note WagoAppDALI | 2021-11-08<br>08.11.2021 | pdf<br>2216.90 KB | |

## Données CAD/CAE

| Données CAD |
|---|
| 2D/3D Models 753-647 |

| Données CAE |
|---|
| EPLAN Data Portal 753-647 |
| WSCAD Universe 753-647 |
| ZUKEN Portal 753-647 |

## Logiciel d'ingénierie

| Logiciel de configuration et de mise en service | | | |
|---|---|---|---|
| WAGO DALI Configurator Setup (753-647) | 3.77.00.00<br>31.05.2021 | zip<br>23931.51 KB | |

## Logiciel d'exécution

| Firmware | | | |
|---|---|---|---|
| 0753-0647 HW02, DALI-Multi-Master | V 08<br>07.06.2022 | zip<br>451.55 KB | |
| 0753-0647 HW03 DALI 2, DALI-Multi-Master | V 24<br>26.10.2022 | zip<br>399.70 KB | |

## Librairies

| Librairie e!COCKPIT | | | |
|---|---|---|---|
| e!COCKPIT Library Description WagoAppDALI | 1.3.0.34<br>06.08.2021 | pdf<br>2149.94 KB | |

| Librairie | | | |
|---|---|---|---|
| Libraries for Building Automation CODESYS 2.3 | 2023-09-14<br>14.09.2023 | zip<br>71441.83 KB | |

## 1 Produits correspondants

### 1.1 Accessoires en option

#### 1.1.1 Alimentation

##### 1.1.1.1 Alimentation

Réf.: 787-2857
Alimentation; Compact; monophasé; Tension de sortie 18 V DC; Courant de sortie 1,25 A; LED DC OK

## 1.1.2 Boîtier

### 1.1.2.1 Boîtier

Réf.: 850-825
Boîtier avec indice de protection IP65; Aluminium (RAL 7032); LxHx-Prof.(160x100x160 mm); 9 x M12, 4 x M20

Réf.: 850-826
Boîtier avec indice de protection IP65; Aluminium (RAL 7032); LxHx-Prof.(240x100x160 mm); Presse-étoupes 4 x M20, 4 x M16, 14 x M12

Réf.: 850-827
Boîtier avec indice de protection IP65; Aluminium (RAL 7032); LxHx-Prof.(320x100x160 mm); Presse-étoupes 4 x M20, 8 x M16, 17 x M12

Réf.: 850-828
Boîtier avec indice de protection IP65; Aluminium (RAL 7032); LxHx-Prof.(480x100x160 mm); Presse-étoupes 4 x M20, 10 x M16, 35 x M12

Réf.: 850-826/002-000
Boîtier avec indice de protection IP65; Aluminium (RAL 7035); LxHx-Prof.(240x100x160 mm); Presse-étoupes 4 x M20, 4 x M16, 14 x M12

Réf.: 850-827/002-000
Boîtier avec indice de protection IP65; Aluminium (RAL 7035); LxHx-Prof.(320x100x160 mm); Presse-étoupes 4 x M20, 8 x M16, 17 x M12

Réf.: 850-828/002-000
Boîtier avec indice de protection IP65; Aluminium (RAL 7035); LxHx-Prof.(480x100x160 mm); Presse-étoupes 4 x M20, 10 x M16, 35 x M12

Réf.: 850-834
Boîtier avec indice de protection IP65; Polyester (RAL 7032); LxHx-Prof.(164x100x164 mm); 9 x M12, 4 x M20

Réf.: 850-835
Boîtier avec indice de protection IP65; Polyester (RAL 7032); LxHx-Prof.(244x100x164 mm); Presse-étoupes 4 x M20, 4 x M16, 14 x M12

Réf.: 850-836
Boîtier avec indice de protection IP65; Polyester (RAL 7032); LxHx-Prof.(324x100x164 mm); Presse-étoupes 4 x M20, 8 x M16, 17 x M12

Réf.: 850-814/002-000
Boîtier avec indice de protection IP65; tôle d'acier (RAL 7035); LxHx-Prof.(200x120x200 mm); sans plaque pour presse-étoupes

Réf.: 850-815/002-000
Boîtier avec indice de protection IP65; tôle d'acier (RAL 7035); LxHx-Prof.(300x120x200 mm); sans plaque pour presse-étoupes

Réf.: 850-816/002-000
Boîtier avec indice de protection IP65; tôle d'acier (RAL 7035); LxHx-Prof.(400x120x200 mm); sans plaque pour presse-étoupes

Réf.: 850-817/002-000
Boîtier avec indice de protection IP65; tôle d'acier (RAL 7035); LxHx-Prof.(600x120x200 mm); sans plaque pour presse-étoupes

## 1.1.3 Capteurs

### 1.1.3.1 Capteur

Réf.: 2851-8202
Coupleur de capteur DALI

Réf.: 2851-8301
DALI-MSensor 02 5DPI 41rc (montage en plafond)

Réf.: 2851-8303
DALI-MSensor 02 5DPI 41rs (montage)

Réf.: 2851-8302
DALI-MSensor 02 5DPI 41w (en boitier)

Réf.: 2851-8201
Kit capteur WAGO-DALI-Multi-Sensor

## 1.1.4 Raccordement de blindage

### 1.1.4.1 Étrier de blindage

Réf.: 790-140
Etrier de serrage de blindage; Diamètre de blindage

Réf.: 790-108
Etrier de serrage de blindage; Largeur 11 mm; Diamètre de blindage; 3 … 8 mm

Réf.: 790-208
Etrier de serrage de blindage; Largeur 12,4 mm; 3 … 8 mm

Réf.: 790-116
Etrier de serrage de blindage; Largeur 19 mm; Diamètre de blindage; 7 … 16 mm

Réf.: 790-216
Etrier de serrage de blindage; Largeur 21,8 mm; 6 … 16 mm

Réf.: 790-124
Etrier de serrage de blindage; Largeur 27 mm; Diamètre de blindage; 6 … 24 mm

Réf.: 790-220
Etrier de serrage de blindage; Largeur de 30 mm; 6 … 20 mm

## 1.1.5 Rail

### 1.1.5.1 Matériel de montage

Réf.: 210-114
Rail acier; 35 x 15; épaisseur 1,5 mm; longueur 2 m; non perforé; d'après EN 60715; couleurs argent

Réf.: 210-506
Rail acier; 35 x 15; épaisseur 1,5 mm; longueur 2 m; non perforé; galvanisation de bandes; d'après EN 60715; couleurs argent

Réf.: 210-197
Rail acier; 35 x 15; épaisseur 1,5 mm; longueur 2 m; perforé; d'après EN 60715; couleurs argent

Réf.: 210-508
Rail acier; 35 x 15; épaisseur 1,5 mm; longueur 2 m; perforé; galvanisation de bandes; d'après EN 60715; couleurs argent

Réf.: 210-118
Rail acier; 35 x 15; épaisseur 2,3 mm; longueur 2 m; non perforé; d'après EN 60715; couleurs argent

Réf.: 210-113
Rail acier; 35 x 7,5; épaisseur 1 mm; longueur 2 m; non perforé; d'après EN 60715; couleurs argent

Réf.: 210-505
Rail acier; 35 x 7,5; épaisseur 1 mm; longueur 2 m; non perforé; galvanisation de bandes; d'après EN 60715; couleurs argent

Réf.: 210-115
Rail acier; 35 x 7,5; épaisseur 1 mm; longueur 2 m; perforé; d'après EN 60715; Largeur de trou 18 mm; pas des trous 25 mm; couleurs argent

Réf.: 210-112
Rail acier; 35 x 7,5; épaisseur 1 mm; longueur 2 m; perforé; d'après EN 60715; Largeur de trou 25 mm; pas des trous 36 mm; couleurs argent

Réf.: 210-504
Rail acier; 35 x 7,5; épaisseur 1 mm; longueur 2 m; perforé; galvanisation de bandes; d'après EN 60715; couleurs argent

Réf.: 210-196
Rail aluminium; 35 x 8,2; épaisseur 1,6 mm; longueur 2 m; non perforé; d'après EN 60715; couleurs argent

Réf.: 210-198
Rail en cuivre; 35 x 15; épaisseur 2,3 mm; longueur 2 m; non perforé; d'après EN 60715; couleurs cuivre

## 1.1.6 Repérage

### 1.1.6.1 Adaptateur de repérage

Réf.: 750-103
Porte-étiquettes de groupe

### 1.1.6.3 Étiquette de marquage

Réf.: 248-501
Carte de repérage mini WSB; en carte; non extensible; vierge; encliquetable; blanc

Réf.: 248-501/000-006
Carte de repérage mini WSB; en carte; non extensible; vierge; encliquetable; bleu

Réf.: 248-501/000-007
Carte de repérage mini WSB; en carte; non extensible; vierge; encliquetable; gris

Réf.: 248-501/000-002
Carte de repérage mini WSB; en carte; non extensible; vierge; encliquetable; jaune

Réf.: 248-501/000-012
Carte de repérage mini WSB; en carte; non extensible; vierge; encliquetable; orange

Réf.: 248-501/000-005
Carte de repérage mini WSB; en carte; non extensible; vierge; encliquetable; rouge

Réf.: 248-501/000-023
Carte de repérage mini WSB; en carte; non extensible; vierge; encliquetable; vert

Réf.: 248-501/000-017
Carte de repérage mini WSB; en carte; non extensible; vierge; encliquetable; vert clair

Réf.: 248-501/000-024
Carte de repérage mini WSB; en carte; non extensible; vierge; encliquetable; violet

Réf.: 2009-145
Mini-WSB Inline; pour Smart Printer; 1700 pièces sur rouleau; extensible 5 - 5,2 MM; vierge; encliquetable; blanc

Réf.: 2009-145/000-006
Mini-WSB Inline; pour Smart Printer; 1700 pièces sur rouleau; extensible 5 - 5,2 MM; vierge; encliquetable; bleu

Réf.: 2009-145/000-007
Mini-WSB Inline; pour Smart Printer; 1700 pièces sur rouleau; extensible 5 - 5,2 MM; vierge; encliquetable; gris

Réf.: 2009-145/000-002
Mini-WSB Inline; pour Smart Printer; 1700 pièces sur rouleau; extensible 5 - 5,2 MM; vierge; encliquetable; jaune

Réf.: 2009-145/000-012
Mini-WSB Inline; pour Smart Printer; 1700 pièces sur rouleau; extensible 5 - 5,2 MM; vierge; encliquetable; orange

Réf.: 2009-145/000-005
Mini-WSB Inline; pour Smart Printer; 1700 pièces sur rouleau; extensible 5 - 5,2 MM; vierge; encliquetable; rouge

Réf.: 2009-145/000-023
Mini-WSB Inline; pour Smart Printer; 1700 pièces sur rouleau; extensible 5 - 5,2 MM; vierge; encliquetable; vert

Réf.: 2009-145/000-024
Mini-WSB Inline; pour Smart Printer; 1700 pièces sur rouleau; extensible 5 - 5,2 MM; vierge; encliquetable; violet

 Pour la suite voir page suivante

## 1.1.6.4 Porte-étiquettes de groupe

Réf.: 750-107
Porte-étiquettes de groupe